Important!

Problems?

STOP

Before returning to the store, please call our friendly customer service representative for support

1-800-679-5232

Between the hours of 9am to 6 pm :
PACIFIC STANDARD TIME : Monday – Friday
You may also reach us via our customer service e-mail: cs@jadatoys.com

WWW.JADATOYS.COM

U.S.A & Canada
30-Day Limited Warranty
Jada Toys Products

Jada Toys, Inc. warrants to the original consumer purchaser that this product will be free of defects in material and workmanship for thirty (30) days from the date of purchase. Jada Toys will repair or replace the product, at our sole discretion, in the event of such a defect within the warranty period.
In the event of a defect covered under this warranty, first call the phone numbers listed below. Many problems can be solved in this manner. If necessary, you will be instructed to return the product (postage pre-paid and insured by the consumer) to the address below. Include your name, address, telephone number, copy of dated sales receipt, and a brief explanation of the defect. Repair / replacement and return shipment will be free of charge. Please return the defective part or unit, packed securely. This warranty does not cover damage resulting from unauthorized modification, accident, misuse or abuse. If the product is returned without a dated sales receipt, the product may be excluded from coverage under this warranty.
Jada Toy's liability for defects in material and workmanship under this warranty shall be limited to repair or replacement, at our sole discretion, and in no event shall we be responsible for incidental, consequential, or contingent damages (except in those states that do not allow this exclusion or limitation). This warranty is exclusive, and is made in lieu of any express or implied warranty. **Valid only in U.S.A. and Canada.** This warranty gives you specific legal rights and you may have other rights, which may vary from state to state. Some states do not allow the exclusion of incidental or consequential damages, so the above exclusions or limitations may not apply to you.

TOLL-FREE NUMBER: 1-800-679-JADA (5232)
(valid only in U.S.A. and Canada)
Hours: 9:00 A.M. – 6:00 P.M. Pacific Time; Monday – Friday.
Expect some delay in January following the holiday season.
Please be patient and keep trying the toll-free number.

Address for Returns:
Consumer Relations, Jada Toys, Inc.
938 Hatcher Ave.
City of Industry, CA 91748, USA

Important!

Un problème se produit ?

ARRÊT

Avant de retourner au magasin, appelez notre représentant du service clientèle pour assistance

1-800-679-5232

De 9h à 18h: TEMPS STANDARD PACIFIQUE:
du lundi au vendredi. Vous pouvez également nous joindre via notre service clientèle par e-mail: cs@jadatoys.com

WWW.JADATOYS.COM

États-Unis et Canada
Garantie limitée à 30 jours
Produits Jada Toys

Jada Toys, Inc. garantit au consommateur original que ce produit est exempt de tout défaut de matériaux et de fabrication pour une période de trente (30) jours à partir de la date d'achat. Jada Toys réparera ou remplacera le produit, à notre seule discrétion, dans le cas d'un tel défaut pendant la période de garantie.
Dans le cas d'un défaut couvert par cette garantie, appelez tout d'abord les numéros de téléphone indiqués ci-dessous. De nombreux problèmes peuvent être résolus de cette manière. Si nécessaire, vous serez invité(e) à retourner le produit (port prépayé et assuré par le consommateur) à l'adresse ci-dessous. Indiquez votre nom, adresse, numéro de téléphone, copie du reçu d'achat daté et une brève explication du défaut. Les réparations / remplacement et l'expédition de retour seront gratuits. Veuillez retourner la pièce défectueuse ou le produit, bien emballé. Cette garantie ne couvre pas les dommages résultant d'une modification non autorisée, d'un accident, d'une mauvaise utilisation ou d'un abus. Si le produit est retourné sans le reçu d'achat daté, le produit pourra être exclu du champ d'application de cette garantie.
La responsabilité de Jada Toy pour les défauts de matériaux et de fabrication dans le cadre de cette garantie est limitée à la réparation ou le remplacement, à notre seule discrétion, et en aucun cas, nous ne serons responsables des dommages indirects, consécutifs ou éventuels (sauf dans les états qui ne permettent pas cette exclusion ou limitation). Cette garantie est exclusive et tient lieu de toute garantie expresse ou implicite. Valable uniquement aux États-Unis et au Canada.
Cette garantie vous donne des droits légaux spécifiques, et vous pouvez avoir d'autres droits qui varient d'état en état. Certains états n'autorisent pas l'exclusion des dommages directs ou indirects, et les exclusions ou limitations ci-dessus peuvent ne pas s'appliquer à vous.

APPEL GRATUIT: 1-800-679-JADA (5232)
(Valable uniquement aux États-Unis et au Canada)
Horaires: 9h00 – 18h00 Fuseau horaire du Pacifique; du lundi à vendredi.
Sauf un certain délai possible en janvier après la saison des fêtes.
Veuillez être patient(e) et continuez à appeler le numéro gratuit.

Adresse pour retourner le produit :
Consumer Relations, Jada Toys, Inc.
938 Hatcher Ave.
City of Industry, CA 91748, USA

EN **Industry Canada Warning:**
This device complies with Industry Canada licence-exempt RSS standard(s). Operation is subject to the following two conditions: (1) this device may not cause interference, and (2) this device must accept any interference, including interference that may cause undesired operation of the device.
Under Industry Canada regulations, this radio transmitter may only operate using an antenna of a type and maximum (or lesser) gain approved for the transmitter by Industry Canada. To reduce potential radio interference to other users, the antenna type and its gain should be so chosen that the equivalent isotropically radiated power (e.i.r.p.) is not more than that necessary for successful communication.

COMPLIANCE WITH FCC REGULATIONS (VALID IN U.S. ONLY) THIS DEVICE COMPLIES WITH PART 15 OF THE FCC RULES. OPERATION IS SUBJECT TO THE FOLLOWING TWO CONDITIONS:

1. THIS DEVICE MAY NOT CAUSE HARMFUL INTERFERENCE, AND
2. THIS DEVICE MUST ACCEPT ANY INTERFERENCE RECEIVED, INCLUDING INTERFERENCE THAT MAY CAUSE UNDESIRED OPERATION.
This device generates and uses radio frequency energy and if not used properly may cause interference to radio and television reception. It has been tested and found to comply with the limits set by the FCC which are designed to provide reasonable protection against such interference.

FCC Warning:
CAUTION: The manufacturer is not responsible for any radio or TV interference caused by unauthorized modifications to this equipment. Changes or modifications not expressly approved by the party responsible for compliance could void the user's authority to operate the equipment.

Warning: Any changes or modifications not expressly approved by the party responsible for compliance could void the user's authority to operate this equipment.

NOTE: This equipment has been tested and found to comply with the limits for a Class B digital device, pursuant to Part 15 of the FCC Rules. These limits are designed to provide reasonable protection against harmful interference in a residential installation. This equipment generates, uses and can radiate radio frequency energy and, if not installed and used in accordance with the instructions, may cause harmful interference to radio communications. However, there is no guarantee that interference will not occur in a particular installation. If this equipment does cause harmful interference to radio or television reception, which can be determined by turning the equipment off and on, the user is encouraged to try to correct the interference by one or more of the following measures:

-- Reorient or relocate the receiving antenna.
-- Increase the separation between the equipment and receiver.
-- Connect the equipment into an outlet on a circuit different from that to which the receiver is connected.
-- Consult an experienced radio/TV technician for help.

FR **Note de l'IC (Industry Canada) pour les utilisateurs résidant au Canada**
Le présent appareil est conforme aux CNR d'Industrie Canada applicables aux appareils radio exempts de licence. L'exploitation est autoris é e aux deux conditions suivantes: (1) l'appareil ne doit pas produire de brouillage, et (2) l'utilisateur de l'appareil doit accepter tout brouillage radioélectrique subi, même si le brouillage est susceptible d'en compromettre le fonctionnement.
Conformément à la réglementation d'Industrie Canada, le présent émetteur radio peut fonctionner avec une antenne d'un type et d'un gain maximal (ou inf érieur) approuvé pour l'émetteur par Industrie Canada. Dans le but de réduire les risques de brouillage radioélectrique à l'intention des autres utilisateurs, il faut choisir le type d'antenne et son gain de sorte que la puissance isotrope rayonn ée équivalente (p.i.r.e.) ne dépasse pas l'intensité nécessaire à l'établissement d'une communication satisfaisante.

CONFORMITÉ AUX RÉGULATIONS FCC (VALABLE AUX ÉTATS-UNIS SEULEMENT). CET APPAREIL RESPECTE L'ALINÉA 15 DES RÉGLEMENTATIONS DE LA FCC. SON FONCTIONNEMENT DOIT SATISFAIRE AUX DEUX CONDITIONS SUIVANTES :

1. CET APPAREIL NE DOIT PAS PROVOQUER D'INTERFÉRENCE NUISIBLE, ET ;
2. CET APPAREIL DOIT ACCEPTER TOUTE INTERFÉRENCE REÇUE, Y COMPRIS LES INTERFÉRENCES POUVANT AFFECTER SON FONCTIONNEMENT.
Cet équipement génère, utilise et peut émettre l'énergie des fréquences radio et, s'il n'est pas installé et utilisé selon les instructions, peut causer des interférences nuisibles aux communications radio. Il a été testé et jugé conforme aux limites établies par la FCC qui sont conçues pour fournir une protection raisonnable contre de telles interférences.

Règlement FCC :
ATTENTION : Le fabricant n'est pas responsable des interférences radio ou TV causées par des modifications non autorisées sur cet équipement. Les changements ou modifications apportés à cet appareil n'ayant pas été expressément approuvés par la partie responsable de la conformité peuvent annuler l'autorité de l'utilisateur à manipuler cet équipement.

Attention: Les changements ou modifications n'ayant pas été expressément approuvés par la partie responsable de la conformité peuvent annuler l'autorité de l'utilisateur à manipuler cet équipement.

REMARQUE : Cet équipement a été testé et déclaré conforme aux limites des appareils numériques de classe B définies par l'alinéa 15 du règlement de la FCC. Ces limites correspondent à une protection raisonnable contre les interférences nuisibles dans une installation en milieu résidentiel. Cet équipement génère, utilise et peut émettre de l'énergie radioélectrique ; s'il n'est pas installé et utilisé conformément aux instructions fournies, il peut causer des interférences nuisibles aux communications radio. Cependant, la possibilité d'une interférence dans une installation donnée n'est pas entièrement exclue. Si ces équipements provoquent des interférences nuisibles avec la réception radio ou télévisée, interférences mises en évidence par la mise en marche et l'arrêt de l'appareil, vous pouvez essayer de les corriger en utilisant les méthodes suivantes:

-- Changer l'orientation de l'antenne de réception.
-- Éloigner l'appareil du récepteur.
-- Brancher l'appareil sur une autre prise pour faire en sorte que l'appareil et le récepteur se trouvent sur différents circuits de dérivation.
-- Contactez un technicien radio/TV expérimenté pour obtenir une assistance complémentaire.

F98311-TURB-ISH-4L03A

Steering Dial

TO ADJUST STEERING ALIGNMENT
Adjust the steering alignment lever on the underside of the vehicle when the vehicle doesn't run straight forward.

steering alignment lever

Alignement de la direction

RÉGLAGE DE L'ALIGNEMENT DE LA DIRECTION
Ajustez le levier d'alignement de la direction situé sous le véhicule si le véhicule n'avance pas en ligne droite.

Levier d'alignement de direction

Dial de dirección

CÓMO ALINEAR LA DIRECCIÓN
Cuando el vehículo no avance en línea recta, ajuste la palanca de alineación de la dirección situada en la parte inferior del vehículo.

palanca de alineación de la dirección

Steuerscheibe

LENKUNGSFEINEINSTELLUNG
Stelle den Hebel für die Lenkungsfeineinstellung an der Unterseite des Fahrzeugs ein, wenn es nicht geradeaus fährt.

Hebel für die Lenkungsfeineinstellung

LETTY'S RALLY FIGHTER

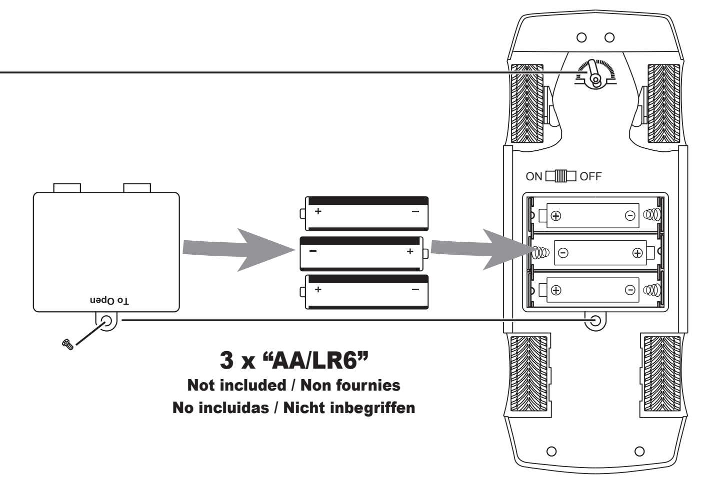

3 x "AA/LR6"
Not included / Non fournies
No incluidas / Nicht inbegriffen

1

2 x "AA/LR6"
Not included / Non fournies
No incluidas / Nicht inbegriffen

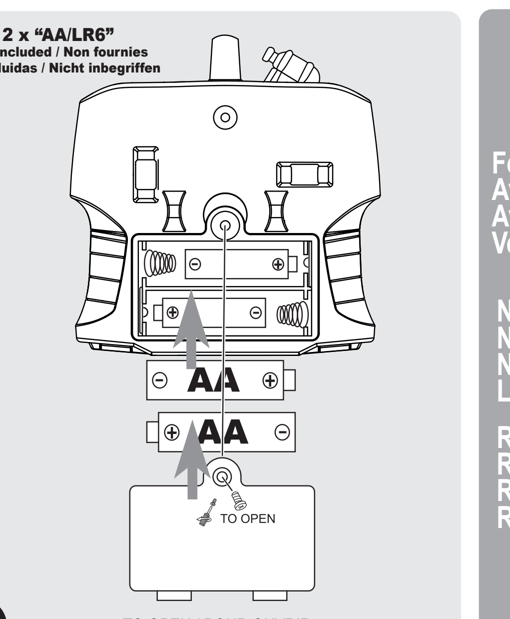

2

TO OPEN / POUR OUVRIR
PARA ABRIR / ZUM ÖFFNEN

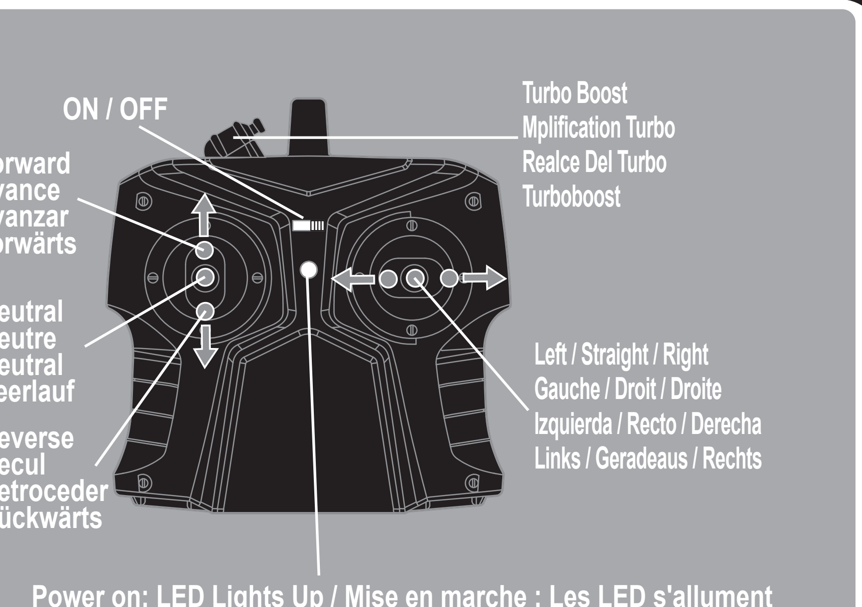

HOW TO PLAY:
1. Turn the vehicle ON, then turn the transmitter controller ON within 30 seconds.
   * Do not press any buttons or switches on the controller while pairing, this may cause interference.
2. The LED on controller will start blinking.
3. Once the pairing is successful, the LED on controller will stop blinking and stay on.
4. If pairing is unsuccessful, turn the vehicle and controller OFF and try again.

* If your controller LED is blinking or losing brightness, please replace the battery.
* When playing with multiple vehicles, only pair one controller to one vehicle at a time in order to avoid interference.

COMMENT JOUER :
1. Mettez le véhicule en marche (ON), puis mettez la télécommande en marche (ON) avant 30 secondes.
   * N'enfoncez aucun bouton ni interrupteur sur la télécommande pendant l'appairage, car cela pourrait provoquer une interférence.
2. Les indicateurs LED de la télécommande commenceront à clignoter.
3. Une fois que l'appariement a réussi, Les indicateurs LED de la télécommande s'arrêteront de clignoter et resteront allumés.
4. Si l'appariement échoue, éteignez le véhicule et la télécommande (OFF) puis essayez de nouveau.

* Si la LED de votre télécommande clignote ou perd de son éclat, veuillez remplacer la pile.
* Si vous jouez avec plusieurs véhicules, appariez une télécommande à un véhicule à la fois afin d'éviter les interférences.

CÓMO JUGAR:
1. Encienda el vehículo y luego encienda el control remoto antes de 30 segundos.
   * No presione ningún otro botón o interruptor en el controlador mientras se está emparejando ya que esto puede causar interferencias.
2. El LED de el control remoto, comenzará a parpadear.
3. Una vez que se realice el emparejamiento con éxito, el LED de el control remoto, dejará de parpadear y quedará fijo.
4. Si el emparejamiento no se lleva a cabo, apague el vehículo y el control remoto y vuelva a intentarlo.

* Si el LED del controlador parpadea o pierde luminosidad, reemplace la pila.
* Cuando se juegue con varios vehículos, empareje solamente un vehículo y un control remoto cada vez para evitar interferencias.

SO WIRD GESPIELT:
1. Fahrzeug einschalten (ON), dann innerhalb von 30 Sekunden die Fernsteuerung einschalten (ON).
   * Während des Verbindungsaufbaus keine Tasten oder Schalter an der Fernsteuerung betätigen, dadurch können Störungen verursacht werden.
2. Die LED an der Fernsteuerung beginnt zu blinken.
3. Sobald die Verbindung erfolgreich hergestellt wurde, hört die LED an der Fernsteuerung auf zu blinken und leuchtet stetig.
4. Falls der Verbindungsaufbau fehlschlägt, Fahrzeug und Fernsteuerung ausschalten (OFF) und erneut versuchen.

* Wenn die LED der Fernsteuerung blinkt oder dunkler wird, bitte die Batterie auswechseln.
* Wenn mit mehreren Fahrzeugen gespielt wird, jeweils nur eine Fernsteuerung mit einem Fahrzeug verbinden, um Störungen zu vermeiden.

We reserve the right to improve or amend product specifications. Colors may vary.
Jada oval mark is a registered trademark of Jada Toys, Inc.

Nous nous réservons le droit d'améliorer ou de modifier les spécifications des produits.
Les couleurs peuvent varier.
La marque ovale Jada est une marque déposée de Jada Toys, Inc.

Nos reservamos el derecho de mejorar o modificar las especificaciones del producto. Los colores pueden ser diferentes.
La marca Jada Oval es una marca comercial registrada de Jada Toys, Inc.

Wir behalten uns das Recht vor, die Produktspezifikationen zu verbessern oder zu ändern.
Farben können variieren.
Das ovale Kennzeichen von Jada ist ein eingetragenes Warenzeichen von Jada Toys, Inc.

©2017 JADA TOYS, INC. CITY OF INDUSTRY, CA 91748, USA

A COMCAST COMPANY

FASTANDFURIOUS.COM
UNIVERSALSTUDIOS.COM

Fast & Furious is a trademark and copyright of Universal Studios. Licensed by Universal Studios. All Rights Reserved.

Fast & Furious est une marque commerciale et un droit d'auteur d'Universal Studios. Sous licence d'Universal Studios. Tous droits réservés.

Fast & Furious es una marca registrada y copyright de Universal Studios. Bajo licencia de Universal Studios. Reservados todos los derechos.

Fast & Furious ist ein Warenzeichen und ein urheberrechtlich geschützter Name von Universal Studios. Lizenziert von Universal Studios. Alle Rechte vorbehalten.

The product uses 2.4GHz remote control technology.
Utilisation de la télécommande 2.4 GHz.
Se utiliza un controlador remoto de 2,4 GHz.
Das Produkt nutzt 2,4-GHz-Fernsteuerungstechnologie.

Carrier frequency and field strength
Frequency Channel: 2.405 GHz
Field Strength: 59.9 dBμV/m@3m

Fréquence porteuse et intensité de champ
Canal de Fréquence: 2.405 GHz
Intensité de champ: 59.9 dBμV/m@3m

Frecuencia portadora e intensidad de campo
Canal de frecuencia: 2.405 GHz
Intensidad de campo: 59.9 dBμV/m@3m

Trägerfrequenz und Feldstärke
Frequenzkanal: 2,405 GHz
Feldstärke: 59,9 dBμV/m@3m

Hereby, JADA TOYS CO. LTD., declares that this #84243 is in compliance with the essential requirements and other relevant provisions of Directive RED (2014/53/EU).
Jada déclare que la référence #84243 est conforme aux exigences de la directive RED (2014/53/EU).
Jada declara que este producto #84243 cumple con los requisitos de la europea RED (2014/53/EU).
JADA TOYS CO. LTD., erklärt hiermit, dass das Produkt #84243 die wesentlichen Anforderungen und sonstigen relevanten Bestimmungen der Richtlinie RED (2014/53/EU) erfüllt.

MADE IN CHINA
FABRIQUÉ EN CHINE
FABRICADO EN CHINA
HERGESTELLT IN CHINA

EN INSTRUCTIONS SHEET MUST BE RETAINED SINCE IT CONTAINS IMPORTANT INFORMATION.

These operating, installation, and safety instructions are integral parts of the product.

IMPORTANT:
Please read all "CONSUMER INFORMATION" before operating this toy vehicle.
ADULT SUPERVISION REQUIRED.

Note to Adults: to ensure that the child's play is both safe and fun, please review all operating instructions and safety tips in the CONSUMER INFORMATION section with your child.

--- CONSUMER INFORMATION ---

CONTENTS:
1 x Vehicle
1 x Transmitter Controller

SAFETY TIPS:
- Toy surface may become hot and cause burns if the electronics get wet. DO NOT OPERATE this vehicle near/in/through water, snow, sand, grass or any wet or muddy surfaces.
- Never play this vehicle on streets! The streets are for real cars!
- Do not pick up vehicle while in motion.
- Always place the car gently on the floor by hand. Never throw the car onto the floor.
- Avoid collisions with walls, any hard objects, or human/animal bodies.
- Keep fingers, hair and loose clothing away from tires and wheel hubs.
- To avoid accidental operation, remove all batteries from controller when not in use.
- Do not connect this toy with other power supplies.
- Do not insert any wire into electrical outlets.
- Be sure to rest your vehicle for at least 5 minutes after every 15 minutes of operations.
- Stay clear of obstructions and hazards to avoid injury and damage.

THIS VEHICLE IS DESIGNED TO WORK WITH 3 (THREE) STANDARD "AA" ALKALINE BATTERIES, SOLD SEPARATELY.
CONTROLLER IS DESIGNED TO WORK WITH 2 (TWO) STANDARD "AA" ALKALINE BATTERIES, SOLD SEPARATELY.

INSTALLING BATTERIES IN THE VEHICLE (See Diagram 1)
Requires 3 (three) "AA" alkaline batteries (Not included)
1. Push the ON/OFF switch to "OFF" position on underneath the vehicle.
2. Using a screwdriver (not included), remove the battery compartment door.
3. Remove and properly dispose of the used batteries (if any).
4. Insert the 3 "AA" batteries, with polarity (+/-) as shown inside battery compartment.
5. Replace the battery compartment door and use a screwdriver to lock the compartment door.

INSTALLING BATTERIES INTO CONTROLLER (See Diagram 2)
Requires 2 (two) "AA" alkaline batteries (not included)
1. Using a screwdriver (not included), remove the battery compartment door.
2. Remove and properly dispose of the used batteries (if any).
3. Insert the 2 "AA" batteries, with polarity (+/-) as shown inside battery compartment.
4. Replace the battery compartment door and use a screwdriver to lock the compartment door.

BATTERY SAFETY INFORMATION
- It is recommended to use only Alkaline type batteries.
- Do not mix alkaline, standard (carbon-zinc), or rechargeable (nickel-cadmium) batteries.
- Remove batteries if vehicle will not be used for a long period of time to prevent possible battery leakage.
- Dispose of batteries safely. Do not dispose of batteries (or products containing non-replaceable batteries) in fire, as batteries may explode or leak.
- Rechargeable batteries are to be removed from the toy before being charged.
- Rechargeable batteries are to be charged by adult only.
- Non-rechargeable batteries are not to be recharged.
- Different types of batteries or new and used batteries are not to be mixed.
- Batteries are to be inserted with the correct polarity.
- Exhausted batteries are to be removed from the toy.
- The supply terminals are not to be short-circuited.

QUICK TIPS
- When your vehicle starts to lose power, it may lose function or performance. It's time for fresh batteries. Your vehicle's running time may change depending on your driving style.
- Radio interference can make your vehicle run abnormally. Interference can be caused by other R/C vehicles running on the same frequency; electrical wires, large buildings; or CB radios. Try to stay away from these!
- Point your transmitter controller antenna up – not down toward your vehicle. If your vehicle gets too far away, it won't work properly.
- Don't store your vehicle near heat or in direct sunlight. Always turn switches OFF and remove all batteries for storage.
- If the vehicle resets automatically, that means the batteries are weak and need to be changed.

CLEANING INSTRUCTION
To clean, wipe excess dirt from toy. Remove batteries first. Wipe toy clean with damp cloth. Wipe dry. DO NOT IMMERSE IN WATER and DO NOT CLEAN VEHICLE WITH ANY CHEMICALS. Let the toy completely dry before putting batteries back into clean, dry battery compartment.

INSTRUCTION FOR DISPOSAL OF WASTE
- Your batteries and electronic toys should be recycled or disposed per your local waste management guidelines.
- Contact your local waste management officials for information regarding the environmentally sound recycling and disposal of batteries and electronic toys.

TROUBLE SHOOTING

PROBLEM	SOLUTION
Vehicle will not START	1. Power switch is off. Make sure to turn it on. 2. Batteries are installed with incorrect polarities. Check the + and - markings to make sure the batteries are properly aligned. 3. Batteries are drained. Charge batteries and/or install new batteries.
Vehicle does not respond to controls.	1. Transmitter controller battery is drained. Replace the controller battery. 2. Vehicle is out of range. Bring controller closer to the vehicle. 3. Interference from surrounding electrical machinery. Bring to a wide open space.
Vehicle does not drive straight.	1. Adjust the steering dial underneath the front axle, left or right, until the wheels point straight forward.
Vehicle does not move	1. Stop operation, switch off the power and rest your vehicle a few minutes. 2. Check the position of the batteries in the vehicle, they may have been knocked loose during play. 3. Check the channels match on the vehicle and controller.
Vehicle does respond properly	Major reason is out of range. Bring controller closer to the vehicle. If problem still happen, remove the controller batteries and replace with new batteries and restart (ON/OFF) the vehicle.

FR LA FEUILLE D'INSTRUCTIONS DOIT ETRE CONSERVEE CAR ELLE CONTIENT DES INFORMATIONS IMPORTANTES.

Ces instructions de fonctionnement, d'installation et consignes de sécurité font partie intégrante du produit.

IMPORTANT:
Veuillez lire attentivement toutes les "INFORMATIONS AUX CONSOMMATEURS" avant d'utiliser ce jouet.
LA SURVEILLANCE D'UN ADULTE EST NÉCESSAIRE.

Remarque aux adultes : Pour assurer que les enfants jouent en toute sécurité, veuillez lire les instructions d'utilisation et de sécurité fournies dans les INFORMATIONS AUX CONSOMMATEURS avec votre enfant.

--- INFORMATIONS AUX CONSOMMATEURS ---

CONTENU :
1 x Véhicule
1 x Télécommande

CONSEILS DE SÉCURITÉ :
- Les surfaces du jouet peuvent devenir chaudes et causer des brûlures si les pièces électroniques sont mises en contact avec de l'eau. NE FAITES PAS FONCTIONNER ce véhicule à proximité ou dans l'eau, la neige, le sable, l'herbe ou sur des surfaces humides ou boueuses.
- Ne faites jamais fonctionner ce véhicule dans la rue ! Les rues sont pour les vraies voitures !
- Ne tentez pas de prendre le véhicule lorsqu'il est en mouvement.
- Posez toujours la voiture en douceur sur le sol. Ne la jetez jamais.
- Évitez les collisions avec les murs, des objets durs ou des personnes / animaux.
- Veillez à maintenir vos doigts, cheveux et vêtements amples éloignés des roues et des essieux.
- Pour éviter tout fonctionnement accidentel, retirez toutes les piles de la télécommande lorsqu'elle n'est pas utilisée.
- Ne connectez pas ce jouet à d'autres sources d'alimentation.
- N'insérez aucun fil dans les prises électriques.
- Assurez-vous de laisser reposer votre véhicule pendant au moins 5 minutes après 15 minutes de fonctionnement.
- Assurez-vous que le véhicule reste à l'écart des obstacles et des risques de danger pour éviter les blessures et les dommages.

CE VEHICULE EST CONÇU POUR FONCTIONNER AVEC 3 (TROIS) PILES ALCALINES DE TYPE "AA", VENDUES SEPAREMENT.
LA TÉLÉCOMMANDE EST CONÇUE POUR FONCTIONNER AVEC DEUX (2) PILES ALCALINES DE TYPE "AA", VENDUES SEPAREMENT.

INSTALLATION DES PILES DANS LE VÉHICULE (voir le schéma 1)
Fonctionne avec 3 (trois) piles alcalines de type "AA" (non fournies)
1. Poussez l'interrupteur ON / OFF en position «OFF» situé sous le véhicule.
2. Utilisez un tournevis (non inclus) pour desserrer la vis et ouvrir le couvercle du compartiment des piles.
3. Retirez les piles usagées et mettez-les au rebut (si applicable).
4. Insérez 3 piles de type "AA" dans le compartiment des piles en respectant le sens des polarités (+/-) indiqué à l'intérieur du compartiment.
5. Replacez le couvercle du compartiment des piles et utilisez un tournevis pour resserrer la vis du couvercle.

INSTALLATION DES PILES DANS LA TÉLÉCOMMANDE (voir le schéma 2)
Fonctionne avec 2 (deux) piles alcalines de type "AA" (non fournies)
1. Utilisez un tournevis (non inclus) pour desserrer la vis et ouvrir le couvercle du compartiment des piles.
2. Retirez les piles usagées et mettez-les au rebut (si applicable).
3. Insérez 2 piles de type "AA" dans le compartiment des piles en respectant le sens des polarités (+/-) indiqué à l'intérieur du compartiment.
4. Replacez le couvercle du compartiment des piles et utilisez un tournevis pour resserrer la vis du couvercle.

INFORMATIONS DE SÉCURITÉ CONCERNANT L'UTILISATION DES PILES
- Il est recommandé d'utiliser des piles alcalines seulement.
- Ne mélangez pas des piles alcalines avec des piles standard (carbone zinc) ou avec des piles rechargeables (nickel cadmium).
- Enlevez les piles si le véhicule ne sera pas utilisé durant une longue période pour éviter tout risque de fuite des piles.
- Les piles doivent être mises au rebut d'une manière respectueuse de l'environnement. Ne jetez pas les piles (ou les produits contenant des batteries non remplaçables) dans un feu car elles pourraient exploser ou fuir.
- Les piles rechargeables doivent être enlevées du jouet avant d'être rechargées.
- Les piles rechargeables doivent être rechargées par un adulte uniquement.
- Les piles non-rechargeables ne doivent pas être rechargées.
- Ne mélangez pas des piles de types différents, ou des piles neuves et des piles usagées.
- Les piles doivent être insérées dans le sens correct des polarités.
- Les piles usées doivent être retirées du jouet.
- Les bornes d'alimentation ne doivent pas être mises en court-circuit.

QUELQUES CONSEILS
- Lorsque votre véhicule commence à perdre de la puissance, il peut perdre de sa performance ou cela peut causer une perte de contrôle. Les piles devront alors être remplacées par des piles neuves. La durée de fonctionnement de votre véhicule peut varier en fonction de votre style de conduite.
- Les interférences radio peuvent causer un fonctionnement anormal du véhicule. Les interférences peuvent être provoquées par d'autres véhicules télécommandés fonctionnant sur la même fréquence, par des câbles électriques, par la proximité de bâtiments ou par le fonctionnement des radios CB. Essayez d'éloigner votre véhicule de ces interférences !
- Pointez l'antenne de la télécommande vers le haut - et non vers le bas vers votre véhicule. Si votre véhicule est trop éloigné, il ne fonctionnera pas correctement.
- Ne rangez pas votre véhicule près d'une source de chaleur ou en plein soleil. Mettez toujours les interrupteurs en position OFF (ARRÊT) et retirez toutes les piles avant de ranger le jouet.
- Si le véhicule se réinitialise automatiquement, cela signifie que les piles sont faibles et doivent être changées.

INSTRUCTIONS DE NETTOYAGE
Pour nettoyer le jouet, essuyez les saletés des surfaces du jouet. Enlevez tout d'abord les piles. Essuyez le jouet avec un chiffon humide puis séchez-le. N'IMMERGEZ PAS LE VÉHICULE DANS L'EAU ET NE LE NETTOYEZ PAS AVEC UN NETTOYANT CHIMIQUE. Laissez le jouet sécher complètement avant de remettre les piles dans le compartiment nettoyé et sec.

INSTRUCTIONS DE MISE AU REBUT
- Les piles et les jouets électroniques doivent être recyclés ou éliminés selon les directives locales de recyclage des déchets.
- Contactez les autorités locales responsables de la gestion des déchets pour obtenir des informations concernant le recyclage écologiquement rationnel et l'élimination des piles et des jouets électroniques.

GUIDE DE DÉPANNAGE

PROBLÈME	SOLUTION
Le véhicule ne DÉMARRE pas	1. L'interrupteur d'alimentation est éteint. Assurez-vous de le mettre en marche. 2. Les piles sont installées dans le sens incorrect des polarités. Vérifiez que les piles sont insérées dans le sens correct des polarités + et -. 3. Les piles sont usées. Rechargez les piles ou remplacez-les par des piles neuves.
Le véhicule ne répond pas aux commandes.	1. Les piles de la télécommande sont usées. Remplacez les piles de la télécommande. 2. Le véhicule est hors de portée. Rapprochez la télécommande du véhicule. 3. Des interférences proviennent de machines électriques présentes aux alentours. Faites fonctionner le véhicule dans un grand espace ouvert.
Le véhicule ne roule pas droit.	1. Ajustez le levier d'alignement de direction situé sous l'essieu avant, vers la gauche ou vers la droite, jusqu'à ce que les roues soient droites.
Le véhicule ne bouge pas.	1. Arrêtez de faire fonctionner le véhicule, coupez l'alimentation et laissez votre véhicule reposer quelques minutes. 2. Vérifiez la position des piles dans le véhicule, car elles peuvent avoir subi un choc pendant le jeu. 3. Vérifiez que les canaux du véhicule et de la télécommande correspondent.
Le véhicule ne répond pas correctement aux commandes.	La raison principale est que le véhicule est hors de portée. Rapprochez la télécommande de la voiture. Si le problème persiste, retirez les piles de le télécommande et remplacez-les par des piles neuves puis redémarrez le véhicule (interrupteur ON / OFF).

ES CONSERVE EL FOLLETO DE INSTRUCCIONES, DADO QUE CONTIENE INFORMACIÓN IMPORTANTE.

Estas instrucciones de seguridad, instalación y utilización son una parte integral del producto.

IMPORTANTE:
Lea toda la sección de "INFORMACIÓN AL CONSUMIDOR" antes de operar este vehículo de juguete.
REQUIERE SUPERVISIÓN ADULTA.

Nota a adultos: para garantizar que el niño juega y se divierte de una manera segura, lea todos los consejos y medidas de seguridad en la sección de INFORMACIÓN AL CONSUMIDOR con su hijo.

--- INFORMACIÓN AL CONSUMIDOR ---

CONTENIDO:
1 x vehículo
1 x controlador transmisor

MEDIDAS DE SEGURIDAD:
- Si los componentes electrónicos llegaran a mojarse, la superficie del juguete podría calentarse y causar quemaduras. NO OPERE este vehículo cerca, dentro o a través del agua, la nieve, la arena, la hierba o cualquier otra superficie húmeda o embarrada.
- ¡Nunca juegue con este vehículo en la calle! ¡Las calles son para coches de verdad!
- No coja el vehículo cuando está en movimiento.
- Ponga siempre el coche con cuidado en el suelo. Nunca arroje el coche al suelo.
- Evite colisionar con paredes, objetos duros, personas o animales.
- Mantenga los dedos, el cabello y la ropa holgada alejados de las ruedas y los cubos de la rueda.
- Para evitar el accionamiento accidental, quite todas las pilas del controlador cuando no lo utilice.
- No conecte este juguete con otras fuentes de alimentación.
- No inserte cables eléctricos en las tomas de corriente.
- Deje que el vehículo se enfríe 5 minutos como mínimo cada 15 minutos de uso.
- Manténgase alejado de obstáculos y lugares peligrosos para evitar lesiones y daños.

ESTE VEHÍCULO ESTÁ DISEÑADO PARA FUNCIONAR CON 3 (TRES) PILAS ALCALINAS TIPO "AA" (VENDIDAS POR SEPARADO).
ESTE CONTROLADOR ESTÁ DISEÑADO PARA FUNCIONAR CON 2 (DOS) PILAS ALCALINAS TIPO "AA" (VENDIDAS POR SEPARADO).

INSTALACIÓN DE LAS PILAS EN EL VEHÍCULO (Ver diagrama 1).
Requiere 3 (tres) pilas alcalinas "AA" (no incluidas)
1. Ponga el botón ON/OFF, situado en la parte inferior del vehículo, en la posición "OFF".
2. Utilice un destornillador (no incluido) para abrir la tapa del compartimento de las pilas del controlador.
3. Saque las pilas (si las hubiera) y deséchelas apropiadamente.
4. Inserte las 3 pilas "AA" en el sentido de la polaridad (+/-) indicado en el compartimento de las pilas.
5. Vuelva a colocar la tapa del compartimento de las pilas y asegúrela con el destornillador.

NSTALACIÓN DE LAS PILAS EN EL CONTROLADOR (Ver diagrama 2).
Requiere 2 (dos) pilas alcalinas "AA" (no incluidas)
1. Utilice un destornillador (no incluido) para abrir la tapa del compartimento de las pilas del controlador.
2. Saque las pilas (si las hubiera) y deséchelas apropiadamente.
3. Inserte las 2 pilas "AA" en el sentido de la polaridad (+/-) indicado en el compartimento de las pilas.
4. Vuelva a colocar la tapa del compartimento de las pilas y asegúrela con el destornillador.

MEDIDAS DE SEGURIDAD RELACIONADAS CON LAS PILAS
- Se recomienda utilizar solamente pilas alcalinas.
- No mezcle pilas de diferente tipo, como pilas alcalinas con pilas estándar (carbono-zinc), o pilas recargables (níquel-cadmio).
- Quite las pilas del vehículo si no lo va a utilizar por mucho tiempo con el fin de prevenir posibles fugas en las pilas.
- Deseche las pilas de una manera segura. No arroje las pilas, o productos que contengan pilas no reemplazables, en el fuego, dado que pueden explotar o filtrar su contenido.
- Las pilas recargables deben retirarse del juguete antes de cargarlas.
- Las pilas recargables solo deben ser cargadas por personas adultas.
- No se deben recargar pilas no recargables.
- No se deben mezclar pilas de diferente tipo, ni pilas nuevas con usadas.
- Las pilas deben insertarse en el sentido correcto de la polaridad.
- Las pilas gastadas deben retirarse del juguete.
- No se deben cortocircuitar los terminales de corriente.

CONSEJOS BREVES
- El vehículo podría perder funcionalidad o rendimiento cuando le quede poca energía. Cambie las pilas por otras nuevas cuando ocurra esto. La autonomía del vehículo depende del estilo de conducción.
- Las interferencias de radio pueden causar un funcionamiento anómalo de su vehículo. Las interferencias pueden estar originadas por cables eléctricos, edificios grandes, radios CB, o por otros vehículos RC que estén funcionando en la misma frecuencia. ¡Procure mantenerse alejado de estos!
- Apunte la antena del controlador hacia arriba, no hacia el vehículo. Si su vehículo se aleja demasiado, no responderá bien a las acciones del controlador.
- No guarde el vehículo cerca de una fuente de calor o bajo la luz directa del sol. Siempre debe apagarlo y desinstalar las pilas cuando vaya a guardarlo.
- El reinicio automático del vehículo le indica que a las pilas les queda poca energía y es necesario cambiarlas.

LIMPIEZA
Pase un paño seco por el juguete para limpiarlo. Quite primero las pilas. Limpie el juguete con un paño húmedo y séquelo con un trapo a continuación. NO SUMERJA EL VEHÍCULO EN EL AGUA y NO LO LIMPIE CON PRODUCTOS QUÍMICOS. Deje que el juguete se seque del todo antes de volver a instalar las pilas en el compartimento limpio.

ELIMINACIÓN
- Las pilas y los juguetes electrónicos deben reciclarse o desecharse siguiendo las directrices de los servicios locales encargados de la gestión de residuos.
- Póngase en contacto con los servicios de gestión de residuos para obtener información acerca del procedimiento a seguir para desechar y reciclar las pilas y los juguetes electrónicos de una manera respetuosa con el medioambiente.

RESOLUCIÓN DE PROBLEMAS

PROBLEMA	SOLUCIÓN
El vehículo no se pone en marcha.	1. Está apagado. Enciéndalo. 2. Las pilas están instaladas en la polaridad incorrecta. Observe las marcas "+" y "-" para asegurarse de que están instaladas en el sentido correcto. 3. Las pilas están gastadas. Cambie las pilas o instale pilas nuevas.
El vehículo no responde a las acciones del controlador.	1. Las pilas del controlador están gastadas. Reemplace las pilas del controlador. 2. El vehículo está fuera del radio de alcance. Acerque el controlador al vehículo. 3. Interferencias de dispositivos eléctricos en el entorno cercano. Lleve el vehículo hasta un espacio abierto y despejado.
El vehículo no avanza en línea recta.	1. Mueva la palanca de alineación de la dirección situada debajo del eje frontal hacia la izquierda o la derecha hasta enderezar la dirección de las ruedas.
El vehículo no se mueve.	1. Deje de operar el vehículo, apáguelo y deje que se enfríe unos minutos. 2. Compruebe que las pilas del vehículo están posicionadas correctamente, ya que podrían haber perdido contacto durante la conducción. 3. Compruebe que los canales del vehículo y el controlador coinciden.
El vehículo no responde bien.	Una de las principales causas de que el vehículo no funcione bien es que esté fuera del radio de alcance. Acerque el controlador al vehículo. Si el problema persiste, cambie las pilas del controlador por otras nuevas y reinicie (ON/OFF) el vehículo.

DE ANLEITUNGSBLATT MUSS AUFBEWAHRT WERDEN, DA ES WICHTIGE INFORMATIONEN ENTHÄLT.

Diese Bedienungs-, Montage- und Sicherheitsanleitungen sind ein wichtiger Bestandteil des Produktes.

WICHTIG:
Vor dem Betrieb dieses Spielzeugfahrzeugs bitte alle "VERBRAUCHERINFORMATIONEN" lesen.
DIE AUFSICHT EINES ERWACHSENEN IST ERFORDERLICH.

Hinweis an Erwachsene: Lesen Sie bitte zusammen mit Ihrem Kind alle Bedienungsanleitungen und Sicherheitshinweise in dem Abschnitt VERBRAUCHERINFORMATIONEN, um sicherzustellen, dass Ihr Kind gefahrlos spielen kann und dabei Spaß hat.

--- VERBRAUCHERINFORMATIONEN ---

INHALT:
1 x Fahrzeug
1 x Fernsteuerung

SICHERHEITSHINWEISE:
- Die Oberfläche des Spielzeugs kann heiß werden und Verbrennungen verursachen, wenn die elektronischen Elemente nass werden. Lasse dieses Fahrzeug NICHT in der Nähe/auf/in Wasser, Schnee, Sand, Gras oder nassen oder schlammigen Oberflächen fahren.
- Spiele niemals mit diesem Fahrzeug auf der Straße! Die Straßen sind für richtige Autos gedacht!
- Hebe das Fahrzeug nicht hoch, wenn es in Bewegung ist.
- Stelle das Auto immer mit der Hand vorsichtig auf den Boden. Wirf das Auto niemals auf den Boden.
- Vermeide Zusammenstöße mit Wänden, harten Gegenständen oder Menschen/Tieren.
- Halte Finger, Haare und weite Kleidung von den Reifen und Radnaben fern.
- Nimm die Batterien aus dem Fahrzeug, wenn du es nicht benutzt, um zu vermeiden, dass du es unabsichtlich startest.
- Schließe dieses Spielzeug nicht an andere Stromquellen an.
- Stecke keine Drähte in Steckdosen.
- Achte darauf, dass du nach jedem 15-minütigen Betrieb dein Fahrzeug immer mindestens 5 Minuten ruhen lässt.
- Halte das Fahrzeug von Hindernissen und Gefahren fern, um Verletzungen und Beschädigungen zu vermeiden.

DIESES FAHRZEUG BENÖTIGT FÜR DEN BETRIEB 3 (DREI) STANDARD "AA"ALKALI-BATTERIEN, SEPARAT ERHÄLTLICH.
DIE FERNSTEUERUNG BENÖTIGT ZUM BETRIEB 2 (ZWEI) STANDARD "AA" ALKALI-BATTERIEN, SEPARAT ERHÄLTLICH.

INSTALLATION DER BATTERIEN IM FAHRZEUG (siehe Schaubild 1)
Benötigt 3 (drei) "AA" Alkali-Batterien (nicht inbegriffen)
1. Schiebe den EIN-/AUS-Schalter an der Unterseite des Fahrzeugs auf "OFF".
2. Drücke den Sicherungsknopf nach unten und schiebe gleichzeitig die Batteriefachabdeckung auf.
3. Nimm die alten Batterien (sofern vorhanden) heraus und entsorge sie ordnungsgemäß.
4. Lege die 3 "AA" Batterien ein, Richte dabei die (+/-) Pole gemäß den Markierungen im Batteriefach aus.
5. Schließe die Batteriefachabdeckung wieder.

EINLEGEN DER BATTERIEN IN DIE FERNSTEUERUNG (siehe Schaubild 2)
Benötigt 2 (zwei) "AA" Alkali-Batterien (nicht inbegriffen)
1. Entferne die Batteriefachabdeckung mithilfe eines Schraubendrehers (nicht inbegriffen).
2. Nimm die alten Batterien (sofern vorhanden) heraus und entsorge sie ordnungsgemäß.
3. Lege die 2 "AA" Batterien ein. Richte dabei die (+/-) Pole gemäß den Markierungen im Batteriefach aus.
4. Setze die Batteriefachabdeckung wieder ein und schraube sie mithilfe eines Schraubendrehers fest.

SICHERHEITSHINWEISE ZU DEN BATTERIEN
- Es empfiehlt sich, nur alkalische Batterien zu verwenden.
- Keine alkalischen, regulären (Kohle-Zink) oder aufladbaren (Nickel-Kadmium) Batterien mischen.
- Batterien entfernen, wenn das Fahrzeug voraussichtlich längere Zeit nicht benutzt wird, um ein mögliches Auslaufen der Batterien zu verhindern.
- Batterien auf sichere Weise entsorgen. Batterien (oder Produkte, die nicht austauschbare Batterien enthalten) nicht verbrennen, da Batterien explodieren oder auslaufen können.
- Aufladbare Batterien müssen vor dem Aufladen aus dem Spielzeug entfernt werden.
- Aufladbare Batterien dürfen nur von Erwachsenen aufgeladen werden.
- Einwegbatterien dürfen nicht aufgeladen werden.
- Unterschiedliche Batterietypen oder neue und alte Batterien dürfen nicht zusammen benutzt werden.
- Batterien müssen unter Beachtung der korrekten Polarität eingelegt werden.
- Leere Batterien müssen aus dem Spielzeug entfernt werden.
- Die Anschlusskontakte dürfen nicht kurzgeschlossen werden.

SCHNELLE TIPPS
- Wenn die Batterie deines Fahrzeugs schwächer wird, kann dies die Funktionen und Leistungsfähigkeit des Fahrzeugs beeinträchtigen. Jetzt müssen neue Batterien eingelegt werden. Wie lange du mit deinem Fahrzeug fahren kannst, hängt von deinem Fahrstil ab.
- Funkstörungen können dazu führen, dass dein Fahrzeug nicht normal funktioniert. Störungen können durch andere ferngesteuerte Fahrzeuge, die auf der gleichen Frequenz betrieben werden, elektrische Leitungen, große Gebäude oder CB-Funkgeräte verursacht werden. Meide diese Störursachen!
- Richte die Antenne deiner Fernsteuerung nach oben - nicht auf dein Fahrzeug. Wenn dein Fahrzeug zu weit entfernt ist, reagiert es nicht mehr richtig.
- Bewahre dein Fahrzeug nicht in der Nähe von Hitzequellen oder direkt in der Sonne auf. • Stelle immer die Schalter auf OFF (AUS) und entferne alle Batterien, bevor du das Gerät wegräumst.
- Wenn sich das Fahrzeug automatisch zurücksetzt, bedeutet dies, dass die Batterien schwach sind und ausgewechselt werden müssen.

REINIGUNGSANLEITUNGEN
Wische zum Reinigen den Schmutz von deinem Spielzeug ab. Entferne zuerst die Batterien. Wische das Spielzeug mit einem feuchten Tuch sauber. Trockne es ab. NICHT IN WASSER TAUCHEN und FAHRZEUG NICHT MIT CHEMIKALIEN REINIGEN. Warte, bis das Spielzeug vollständig trocken ist, bevor du wieder Batterien in das saubere, trockene Batteriefach einlegst.

HINWEISE ZUR ABFALLENTSORGUNG
- Batterien und elektronische Spielzeuge müssen gemäß den regionalen Abfallvorschriften recycelt oder entsorgt werden.
- Wenden Sie sich an Ihre Abfallwirtschaftsbehörde vor Ort, um sich über das umweltgerechte Recycling und die Entsorgung von Batterien und elektronischen Spielzeugen zu informieren.

FEHLERBEHEBUNG

PROBLEM	LÖSUNG
Fahrzeug STARTET nicht	1. Betriebsschalter steht auf Off. Stelle den Schalter auf ON. 2. Batterien sind falsch herum eingelegt. Prüfe die + und - Markierungen, um sicherzustellen, dass die Batterien richtig herum eingelegt sind. 3. Batterien sind leer. Lade die Batterien auf und/oder lege neue Batterien ein.
Fahrzeug reagiert nicht auf die Befehle der Fernsteuerung.	1. Batterien in der Fernsteuerung sind leer. Wechsle die Batterien in der Fernsteuerung aus. 2. Fahrzeug befindet sich außerhalb der Sendereichweite. Gehe mit der Fernsteuerung näher an das Fahrzeug heran. 3. Störungen durch elektrische Geräte in der Nähe. Spiele mit deinem Fahrzeug auf einer großen Freifläche.
Fahrzeug fährt nicht geradeaus.	1. Stelle die Steuerscheibe unter der Vorderachse ein, nach links oder rechts, bis die Räder geradeaus zeigen.
Fahrzeug bewegt sich nicht.	1. Halte das Fahrzeug an, schalte es aus und lasse es einige Minuten lang ruhen. 2. Prüfe die Position der Batterien im Fahrzeug. Vielleicht haben sie sich beim Spielen gelockert. 3. Prüfe, ob der Kanal des Fahrzeugs mit dem der Fernsteuerung übereinstimmt.
Fahrzeug reagiert nicht richtig.	Der Hauptgrund ist, dass das Fahrzeug sich außerhalb der Sendereichweite befindet. Gehe mit der Fernsteuerung näher an das Fahrzeug heran. Falls das Problem weiter besteht, nimm die Batterien aus der Fernsteuerung heraus und lege neue Batterien ein. Starte das Fahrzeug dann neu (ein-/ausschalten).