Jada	Final Output Approval (Hong Kong Office use only)	Signature	Date of approval
Hyper Chargers	Art Dept Approved		
Description: RC Instruction Sheet	Engineer Approved		
Scale: 1:16 Heat Twin Pack	QA Engineer Approved		
Material Code: F84209-TURB-ISH-4L04A	Remarks:		
Date: 22 July 2017			
Prepared By: Andy			

1:16 Hyper Chargers Heat
Size: 420mm x 297mm
Front 1C + Back 1C

HYPER CHARGERS

RRADIO CONTROL / RADIOCOMMANDÉ
RADIOCONTROLADO / RADIOBESTURING

BC

EN Important! Problems?

STOP

DO NOT RETURN IT TO THE STORE!
First, call our friendly technicians at:
1-800-679-5232
between the hours of 9 am to 6 pm Pacific Time; Monday - Friday. or check our website at:

WWW.JADATOYS.COM

U.S.A & Canada
30-Day Limited Warranty
Jada Toys Products

Jada Toys, Inc. warrants to the original consumer purchaser that this product will be free of defects in material and workmanship for thirty (30) days from the date of purchase. Jada Toys will repair or replace the product, at our sole discretion, in the event of such a defect within the warranty period.
In the event of a defect covered under this warranty, first call the phone numbers listed below. Many problems can be solved in this manner. If necessary, you will be instructed to return the product (postage pre-paid and insured by the consumer) to the address below. Include your name, address, telephone number, copy of dated sales receipt, and a brief explanation of the defect. Repair / replacement and return shipment will be free of charge. Please return the defective part or unit, packed securely. This warranty does not cover damage resulting from unauthorized modification, accident, misuse or abuse. If the product is returned without a dated sales receipt, the product may be excluded from coverage under this warranty.
Jada Toy's liability for defects in material and workmanship under this warranty shall be limited to repair or replacement, at our sole discretion, and in no event shall we be responsible for incidental, consequential, or contingent damages (except in those states that do not allow this exclusion or limitation). This warranty is exclusive, and is made in lieu of any express or implied warranty. **Valid only in U.S.A. and Canada.** This warranty gives you specific legal rights and you may have other rights, which may vary from state to state. Some states do not allow the exclusion of incidental or consequential damages, so the above exclusions or limitations may not apply to you.

TOLL-FREE NUMBER: 1-800-679-JADA (5232)
(valid only in U.S.A. and Canada)
Hours: 9:00 A.M. – 6:00 P.M. Pacific Time; Monday – Friday.
Expect some delay in January following the holiday season.
Please be patient and keep trying the toll-free number.

Address for Returns:
Consumer Relations, Jada Toys, Inc.
938 Hatcher Ave.
City of Industry, CA 91748, USA

FR Important! Un problème se produit ?

ARRÊT

NE RAMENEZ PAS LE PRODUIT CHEZ VOTRE REVENDEUR !
Appelez avant tout nos techniciens :
1-800-679-5232
durant les horaires d'ouverture entre 9 heures et 18 heures (Fuseau horaire du Pacifique); du lundi au vendredi ou consultez notre site Web :

WWW.JADATOYS.COM

États-Unis et Canada
Garantie limitée à 30 jours
Produits Jada Toys

Jada Toys, Inc. garantit au consommateur original que ce produit est exempt de tout défaut de matériaux et de fabrication pour une période de trente (30) jours à partir de la date d'achat. Jada Toys réparera ou remplacera le produit, à notre seule discrétion, dans le cas d'un tel défaut pendant la période de garantie.
Dans le cas d'un défaut couvert par cette garantie, appelez tout d'abord les numéros de téléphone indiqués ci-dessous. De nombreux problèmes peuvent être résolus de cette manière. Si nécessaire, vous serez invité(e) à retourner le produit (port prépayé et assuré par le consommateur) à l'adresse ci-dessous. Indiquez votre nom, adresse, numéro de téléphone, copie du reçu d'achat daté et une brève explication du défaut. Les réparations / remplacement et l'expédition de retour seront gratuits. Veuillez retourner la pièce défectueuse ou le produit, bien emballé. Cette garantie ne couvre pas les dommages résultant d'une modification non autorisée, d'un accident, d'une mauvaise utilisation ou d'un abus. Si le produit est retourné sans le reçu d'achat daté, le produit pourra être exclu du champ d'application de cette garantie.
La responsabilité de Jada Toy pour les défauts de matériaux et de fabrication dans le cadre de cette garantie est limitée à la réparation ou le remplacement, à notre seule discrétion, et en aucun cas, nous ne serons responsables des dommages indirects, consécutifs ou éventuels (sauf dans les états qui ne permettent pas cette exclusion ou limitation). Cette garantie est exclusive et tient lieu de toute garantie expresse ou implicite. Valable uniquement aux États-Unis et au Canada.
Cette garantie vous donne des droits légaux spécifiques, et vous pouvez avoir d'autres droits qui varient d'état en état. Certains états n'autorisent pas l'exclusion des dommages directs ou indirects, et les exclusions ou limitations ci-dessus peuvent ne pas s'appliquer à vous.

APPEL GRATUIT: 1-800-679-JADA (5232)
(Valable uniquement aux États-Unis et au Canada)
Horaires: 9h00 – 18h00 Fuseau horaire du Pacifique; du lundi à vendredi.
Sauf un certain délai possible en janvier après la saison des fêtes.
Veuillez être patient(e) et continuez à appeler le numéro gratuit.

Adresse pour retourner le produit :
Consumer Relations, Jada Toys, Inc.
938 Hatcher Ave.
City of Industry, CA 91748, USA

WWW.JADATOYS.COM

EN **Industry Canada Warning:**
This device complies with Industry Canada licence-exempt RSS standard(s). Operation is subject to the following two conditions: (1) this device may not cause interference, and (2) this device must accept any interference, including interference that may cause undesired operation of the device.
Under Industry Canada regulations, this radio transmitter may only operate using an antenna of a type and maximum (or lesser) gain approved for the transmitter by Industry Canada. To reduce potential radio interference to other users, the antenna type and its gain should be so chosen that the equivalent isotropically radiated power (e.i.r.p.) is not more than that necessary for successful communication.

COMPLIANCE WITH FCC REGULATIONS (VALID IN U.S. ONLY) THIS DEVICE COMPLIES WITH PART 15 OF THE FCC RULES. OPERATION IS SUBJECT TO THE FOLLOWING TWO CONDITIONS:

1. THIS DEVICE MAY NOT CAUSE HARMFUL INTERFERENCE, AND
2. THIS DEVICE MUST ACCEPT ANY INTERFERENCE RECEIVED, INCLUDING INTERFERENCE THAT MAY CAUSE UNDESIRED OPERATION.
This device generates and uses radio frequency energy and if not used properly may cause interference to radio and television reception. It has been tested and found to comply with the limits set by the FCC which are designed to provide reasonable protection against such interference.

FCC Warning:
CAUTION: The manufacturer is not responsible for any radio or TV interference caused by unauthorized modifications to this equipment. Changes or modifications not expressly approved by the party responsible for compliance could void the user's authority to operate the equipment.

Warning: Any changes or modifications not expressly approved by the party responsible for compliance could void the user's authority to operate this equipment.

NOTE: This equipment has been tested and found to comply with the limits for a Class B digital device, pursuant to Part 15 of the FCC Rules. These limits are designed to provide reasonable protection against harmful interference in a residential installation. This equipment generates, uses and can radiate radio frequency energy and, if not installed and used in accordance with the instructions, may cause harmful interference to radio communications. However, there is no guarantee that interference will not occur in a particular installation. If this equipment does cause harmful interference to radio or television reception, which can be determined by turning the equipment off and on, the user is encouraged to try to correct the interference by one or more of the following measures:

-- Reorient or relocate the receiving antenna.
-- Increase the separation between the equipment and receiver.
-- Connect the equipment into an outlet on a circuit different from that to which the receiver is connected.
-- Consult an experienced radio/TV technician for help.

FR **Note de l'IC (Industry Canada) pour les utilisateurs résidant au Canada**
Le présent appareil est conforme aux CNR d'Industrie Canada applicables aux appareils radio exempts de licence. L'exploitation est autoris é e aux deux conditions suivantes: (1) l'appareil ne doit pas produire de brouillage, et (2) l'utilisateur de l'appareil doit accepter tout brouillage radioélectrique subi, même si le brouillage est susceptible d'en compromettre le fonctionnement.
Conformément à la réglementation d'Industrie Canada, le présent émetteur radio peut fonctionner avec une antenne d'un type et d'un gain maximal (ou inf érieur) approuvé pour l'émetteur par Industrie Canada. Dans le but de réduire les risques de brouillage radioélectrique à l'intention des autres utilisateurs, il faut choisir le type d'antenne et son gain de sorte que la puissance isotrope rayonn ée équivalente (p.i.r.e.) ne dépasse pas l'intensité nécessaire à l'établissement d'une communication satisfaisante.

CONFORMITÉ AUX RÉGULATIONS FCC (VALABLE AUX ÉTATS-UNIS SEULEMENT). CET APPAREIL RESPECTE L'ALINÉA 15 DES RÉGLEMENTATIONS DE LA FCC. SON FONCTIONNEMENT DOIT SATISFAIRE AUX DEUX CONDITIONS SUIVANTES :

1. CET APPAREIL NE DOIT PAS PROVOQUER D'INTERFÉRENCE NUISIBLE, ET ;
2. CET APPAREIL DOIT ACCEPTER TOUTE INTERFÉRENCE REÇUE, Y COMPRIS LES INTERFÉRENCES POUVANT AFFECTER SON FONCTIONNEMENT.
Cet équipement génère, utilise et peut émettre l'énergie des fréquences radio et, s'il n'est pas installé et utilisé selon les instructions, peut causer des interférences nuisibles aux communications radio. Il a été testé et jugé conforme aux limites établies par la FCC qui sont conçues pour fournir une protection raisonnable contre de telles interférences.

Règlement FCC :
ATTENTION : Le fabricant n'est pas responsable des interférences radio ou TV causées par des modifications non autorisées sur cet équipement. Les changements ou modifications apportés à cet appareil n'ayant pas été expressément approuvés par la partie responsable de la conformité peuvent annuler l'autorité de l'utilisateur à manipuler cet équipement.

Attention: Les changements ou modifications n'ayant pas été expressément approuvés par la partie responsable de la conformité peuvent annuler l'autorité de l'utilisateur à manipuler cet équipement.

REMARQUE : Cet équipement a été testé et déclaré conforme aux limites des appareils numériques de classe B définies par l'alinéa 15 du règlement de la FCC. Ces limites correspondent à une protection raisonnable contre les interférences nuisibles dans une installation en milieu résidentiel. Cet équipement génère, utilise et peut émettre de l'énergie radioélectrique ; s'il n'est pas installé et utilisé conformément aux instructions fournies, il peut causer des interférences nuisibles aux communications radio. Cependant, la possibilité d'une interférence dans une installation donnée n'est pas entièrement exclue. Si ces équipements provoquent des interférences nuisibles avec la réception radio ou télévisée, interférences mises en évidence par la mise en marche et l'arrêt de l'appareil, vous pouvez essayer de les corriger en utilisant les méthodes suivantes:

-- Changer l'orientation de l'antenne de réception.
-- Eloigner l'appareil du récepteur.
-- Brancher l'appareil sur une autre prise pour faire en sorte que l'appareil et le récepteur se trouvent sur différents circuits de dérivation.
-- Contactez un technicien radio/TV expérimenté pour obtenir une assistance complémentaire.

F84209-TURB-ISH-4L04A

CHARGING THE R/C CAR:
1. Open the USB charging plug compartment door
2. Take out the USB plug
3. Make sure the switch is in the ON/CHARGE position
4. Locate a USB certified port from any of the devices specified on the Jada Charging Eco System Chart
5. Plug in the built in USB charging plug from RC vehicle to USB certified port
6. The LED light will start blinking to show it is charging
7. Once the LED light stays on, the RC vehicle is fully charged

CHARGE DE LA VOITURE TÉLÉCOMMANDÉE :
1. Ouvrez le couvercle du compartiment de la prise de charge USB
2. Retirez la prise USB
3. Assurez-vous que l'interrupteur est en position ON / CHARGE
4. Localisez un port USB certifié conforme pour les dispositifs spécifiés dans le tableau du Système économique de charge Jada.
5. Branchez la prise de charge USB intégrée au véhicule dans le port USB certifié.
6. L'indicateur LED commencera à clignoter indiquant qu'il est en charge.
7. Lorsque que l'indicateur LED reste allumé, le véhicule est complètement chargé.

RECARGA DEL VEHÍCULO RC:
1. Abra la tapa del compartimento con el cable USB.
2. Saque el cable USB.
3. Asegúrese de que el interruptor esté en la posición ON/CARGAR.
4. Localice un puerto USB certificado de cualquiera de los dispositivos especificados en el Cuadro del Sistema de Carga Económica de Jada
5. Conecte el cable USB del vehículo RC al puerto USB certificado.
6. La luz LED comenzará a parpadear para indicar que se está cargando.
7. El vehículo RC se habrá recargado una vez que la luz LED permanezca iluminada de manera estática.

DE OP AFSTAND BESTUURDE AUTO OPLADEN:
1. Open het deksel van het vak met de USB-laadstekker.
2. Haal de USB-stekker uit.
3. Zorg dat de schakelaar op de positie "ON/CHARGE" (AAN/OPLADEN) is ingesteld.
4. Zoek naar een gecertificeerde USB-poort van een apparaat dat op de Jada ECO-laadsysteem tabel is vermeld.
5. Verbind de geïntegreerde USB-laadstekker van het voertuig met de gecertificeerde USB-poort.
6. Het LED-lampje begint te knipperen om aan te geven dat de batterijen aan het opladen zijn.
7. Het voertuig is volledig opgeladen eenmaal het LED-lampje blijft branden.

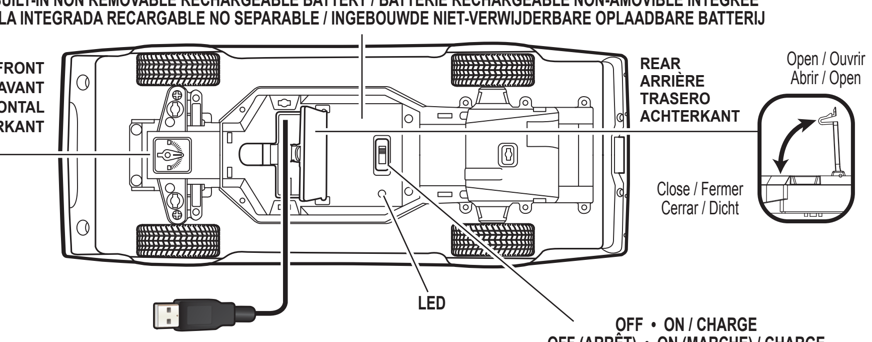

JADA HYPERCHARGERS CHARGING ECO SYSTEM / SYSTÈME ÉCONOMIQUE DE CHARGE JADA HYPERCHARGEURS
SISTEMA DE CARGA ECONÓMICA DE HIPERCARGADORES JADA / JADA HYPERCHARGERS ECO-LAADSYSTEEM

Steering Dial
TO ADJUST STEERING ALIGNMENT
Adjust the steering alignment lever on the underside of the vehicle when the vehicle doesn't run straight forward.
steering alignment lever

Alignement de la direction
RÉGLAGE DE L'ALIGNEMENT DE LA DIRECTION
Ajustez le levier d'alignement de la direction situé sous le véhicule si le véhicule n'avance pas en ligne droite.
Levier d'alignement de direction

Dial de dirección
CÓMO ALINEAR LA DIRECCIÓN
Cuando el vehículo no avance en línea recta, ajuste la palanca de alineación de la dirección situada en la parte inferior del vehículo.
palanca de alineación de la dirección

Stuurschijf
DE STUURINRICHTING AFSTELLEN
Stel de hendel voor stuurinrichting onderaan het voertuig af wanneer het voertuig niet recht vooruit rijdt.
Hendel voor stuurinrichting

1

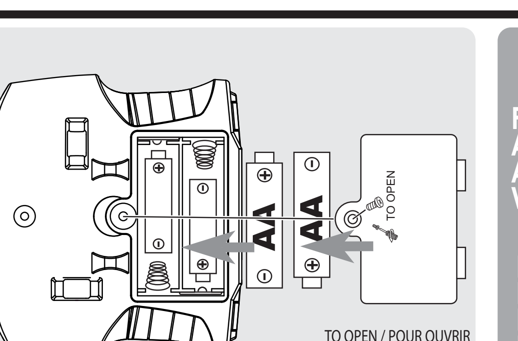

2 x "AA/LR6"
Included / Fournies
Incluidas / Meegeleverd

2

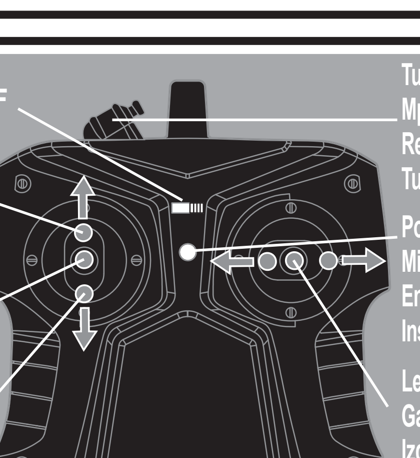

HOW TO PLAY:
1. Turn the vehicle ON, then turn the transmitter controller ON within 30 seconds.
   * Do not press any buttons or switches on the controller while pairing, this may cause interference.
2. The LED on both the vehicle and controller will start blinking.
3. Once the pairing is successful, the LED on both the vehicle and controller will stop blinking and stay on.
4. If pairing is unsuccessful, turn the vehicle and controller OFF and try again.

* If your controller LED is blinking or losing brightness, please replace the battery.
* If your vehicle LED is blinking or losing brightness, please turn off and recharge the vehicle battery.
* When playing with multiple vehicles, only pair one controller to one vehicle at a time in order to avoid interference.

CÓMO JUGAR:
1. Encienda el vehículo y luego encienda el control remoto antes de 30 segundos.
   * No presione ningún otro botón o interruptor en el controlador mientras se está emparejando ya que esto puede causar interferencias.
2. El LED de ambos, el vehículo y el control remoto, comenzará a parpadear.
3. Una vez que se realice el emparejamiento con éxito, el LED de ambos, el vehículo y el control remoto, dejará de parpadear y quedará fijo.
4. Si el emparejamiento no se lleva a cabo, apague el vehículo y el control remoto y vuelva a intentarlo.

* Si el LED del controlador parpadea o pierde luminosidad, reemplace la pila.
* Si el LED de su vehículo parpadea o pierde luminosidad, apáguelo y cargue la pila del vehículo.
* Cuando se juegue con varios vehículos, empareje solamente un vehículo y un control remoto cada vez para evitar interferencias.

COMMENT JOUER :
1. Mettez le véhicule en marche (ON), puis mettez la télécommande en marche (ON) avant 30 secondes.
   * N'enfoncez aucun bouton ni interrupteur sur la télécommande pendant l'appairage, car cela pourrait provoquer une interférence.
2. Les indicateurs LED du véhicule et de la télécommande commenceront à clignoter.
3. Une fois que l'apparıement a réussi, Les indicateurs LED du véhicule et de la télécommande s'arrêteront de clignoter et resteront allumés.
4. Si l'appariement échoue, éteignez le véhicule et la télécommande (OFF) puis essayez de nouveau.

* Si la LED de votre télécommande clignote ou perd de son éclat, veuillez remplacer la pile.
* Si la LED de votre véhicule clignote ou perd de son éclat, veuillez l'éteindre et recharger la batterie du véhicule.
* Si vous jouez avec plusieurs véhicules, appariez une télécommande à un véhicule à la fois afin d'éviter les interférences.

HOE SPELEN:
1. Schakel het voertuig in en schakel vervolgens binnen 30 seconden de afstandsbediening in.
   * Druk op om het even welke knoppen of schakelaars op de controller tijdens het koppelen, aangezien dit storing kan veroorzaken.
2. De LED op zowel het voertuig als de afstandsbediening knipperen.
3. Eenmaal de koppeling tot stand is gebracht, blijven de LED op zowel het voertuig als de afstandsbediening branden.
4. Als het koppelen mislukt, schakel de afstandsbediening en het voertuig uit en opnieuw in om het nogmaals te proberen.

* Als uw controller-led knippert of in helderheid afneemt, dient u de batterij te vervangen.
* Als uw voertuig-led knippert of in helderheid afneemt, dient u hem uit te schakelen en de batterij van het voertuig op te laden.
* Wanneer u met meerdere voertuigen speelt, koppel slechts één afstandsbediening met één voertuig tegelijkertijd om storing te vermijden.

Jada

We reserve the right to improve or amend product specifications. Colors may vary.
HYPERCHARGERS is a registered trademark of Jada Toys, Inc.
Jada oval mark is a registered trademark of Jada Toys, Inc.

Nous nous réservons le droit d'améliorer ou de modifier les spécifications des produits. Les couleurs peuvent varier.
HYPERCHARGERS est une marque déposée de Jada Toys, Inc.
La marque ovale Jada est une marque déposée de Jada Toys, Inc.

Nos reservamos el derecho de mejorar o modificar las especificaciones del producto. Los colores pueden ser diferentes.
HYPERCHARGERS es una marca comercial registrada de Jada Toys, Inc.
La marca Jada Oval es una marca comercial registrada de Jada Toys, Inc.

We behouden het recht om de specificaties van het product te verbeteren of te wijzigen. De kleuren kunnen verschillen.
HYPERCHARGERS is een geregistreerd handelsmerk van Jada Toys, Inc.
Het Jada ovaal teken is een geregistreerd handelsmerk van Jada Toys, Inc.

©2017 JADA TOYS, INC. CITY OF INDUSTRY, CA 91748, USA

The product uses 2.4GHz remote control technology.
Utilisation de la télécommande 2.4 GHz.
Se utiliza un controlador remoto de 2,4 GHz.
Met behulp van 2.4 GHz afstandsbedieningtechniek.

RF frequency band: 2404-2476 MHz
Transmitter power: -24.26dBm

Bande de fréquence radio : 2404-2476 MHz
Puissance de l'émetteur : -24,26dBm

Banda de frecuencia RF: 2404-2476 MHz
Potencia del transmisor: -24.26dBm

HF-Frequenzband: 2404-2476 MHz
Sendeleistung: -24,26dBm

Hereby, JADA TOYS CO. LTD., declares that this #84209 is in compliance with the essential requirements and other relevant provisions of Directive RED (2014/53/EU).
Jada déclare que la référence #84209 est conforme aux exigences de la directive RED (2014/53/EU).
Jada declara que este producto #84209 cumple con los requisitos de la europea RED (2014/53/EU).
Jada verklaart dat dit product #84209 die eisen van de RED Europese (2014/53/EU) richtijn voldoet.

MADE IN CHINA
FABRIQUÉ EN CHINE
FABRICADO EN CHINA
GEMAAKT IN CHINA

EN INSTRUCTIONS SHEET MUST BE RETAINED SINCE IT CONTAINS IMPORTANT INFORMATION.

These operating, installation, and safety instructions are integral parts of the product.

IMPORTANT:
Please read all "CONSUMER INFORMATION" before operating this toy vehicle.
ADULT SUPERVISION REQUIRED.

Note to Adults: to ensure that the child's play is both safe and fun, please review all operating instructions and safety tips in the CONSUMER INFORMATION section with your child.

--- CONSUMER INFORMATION ---

CONTENTS:
2 x Vehicle With Built-in Rechargeable Battery
2 x Transmitter Controller, 4 x AA Batteries

SAFETY TIPS:
- Toy surface may become hot and cause burns if the electronics get wet. DO NOT OPERATE this vehicle near/in/through water, snow, sand, grass or any wet or muddy surfaces.
- Never play this vehicle on streets! The streets are for real cars!
- Do not pick up vehicle while in motion.
- Always place the car gently on the floor by hand. Never throw the car onto the floor.
- Avoid collisions with walls, any hard objects, or human/animal bodies.
- Keep fingers, hair and loose clothing away from tires and wheel hubs.
- To avoid accidental operation, remove all batteries from controller when not in use.
- Do not connect this toy with other power supplies.
- Do not insert any wire into electrical outlets.
- Be sure to rest your vehicle for at least 5 minutes after every 15 minutes of operations.
- Stay clear of obstructions and hazards to avoid injury and damage.

YOUR NEW R/C IS DESIGNED WITH A BUILT-IN RECHARGEABLE BATTERY.
EACH CONTROLLER IS DESIGNED TO WORK WITH 2 AA BATTERIES, BATTERIES ARE INCLUDED.

INSTALLING BATTERIES INTO CONTROLLER (See Diagram 2)
Requires 2 (two) "AA" batteries (included)
1. Using a screwdriver (not included), remove the battery compartment door.
2. Remove and properly dispose of the used batteries (if any).
3. Insert the 2 "AA" batteries, with polarity (+/-) as shown inside battery compartment.
4. Replace the battery compartment door and use a screwdriver to lock the compartment door.

FEATURES:
- Up to 20 minutes playtime
- 90 minutes quick charge
- Full function RC
- Custom rims and graphics

BATTERY SAFETY INFORMATION (CONTROLLER)
- Do not mix alkaline, standard (carbon-zinc), or rechargeable (nickel-cadmium) batteries.
- Remove controller batteries if R/C will not be used for a long period of time to prevent possible battery leakage.
- Dispose of batteries safely. Do not dispose of batteries (or products containing non-replaceable batteries) in fire, as batteries may explode or leak.
- Rechargeable batteries are to be removed from the toy before being charged.
- Rechargeable batteries are to be charged by adult only.
- Non-rechargeable batteries are not to be recharged.
- Different types of batteries or new and used batteries are not to be mixed.
- Batteries are to be inserted with the correct polarity.
- Exhausted batteries are to be removed from the toy.
- The supply terminals are not to be short-circuited.

CAUTION: BUILT-IN BATTERY SAFETY INFORMATION
- The vehicle includes a non-replaceable battery. Do not open, disassemble or alter the vehicle in anyway.
- Built-in USB adapter is permanently attached to the vehicle. To protect your vehicle, only connect to USB certified port.
- Adult supervision is required when charging the vehicle.
- Never charge or store the vehicle in extremely hot or cold temperatures (about 104ºF/40ºC or below 14ºF/-10ºC) or beyond 60±25% related humidity. Don't charge or store the vehicle toy inside a parked car under the sun.
- Keep USB cable enclosed inside the chassis box after charging or during playing. DO NOT over extend or detach the cable.
- Charge battery in isolated area. Keep away from flammable materials.
- Do not expose to direct sunlight.
- Do not recharge the toy if it is hot. Allow it to cool before recharge.
- Do not drop or subject to strong impacts.
- Do not allow the batteries to get wet.
- Carefully read the instruction guide and use the batteries correctly.
- In the unlikely event of leakage or explosion use sand or a chemical fire extinguisher for the battery.
- Rechargeable batteries are only to be charged under adult supervision.
- Routine examination for damage to the plug, enclosure and other parts. In the event of any damage, the toy must not be used with USB port until the damage has been repaired.
- This toy is not intended for children under 3 years old.

QUICK TIPS
- The included rechargeable battery is not charged prior to shipment and must be charged before the first use.
- When your vehicle starts to lose power, it may lose function or performance. It's time to recharge the batteries. Your vehicle's running time may change depending on your driving style.
- Radio interference can make your vehicle run abnormally. Interference can be caused by other R/C vehicles running on the same frequency; electrical wires, large buildings; or CB radios. Try to stay away from these!
- Point your transmitter controller antenna up – not down toward your vehicle. If your vehicle gets too far away, it won't work properly.
- Don't store your vehicle near heat or in direct sunlight. Always turn the switch to the off position when not in play.

CLEANING INSTRUCTION
To clean, wipe excess dirt from toy. Wipe toy clean with damp cloth. Wipe dry. DO NOT IMMERSE IN WATER and DO NOT CLEAN VEHICLE WITH ANY CHEMICALS. Let the toy completely dry before playing.

INSTRUCTION FOR DISPOSAL OF WASTE
- Your batteries and electronic toys should be recycled or disposed per your local waste management guidelines.
- Contact your local waste management officials for information regarding the environmentally sound recycling and disposal of batteries and electronic toys.

TROUBLE SHOOTING

PROBLEM	SOLUTION
Vehicle will not START	1. Power switch is off. Make sure to turn it on. 2. Batteries are installed with incorrect polarities. Check the + and - markings to make sure the batteries are properly aligned. 3. Batteries are drained. Charge batteries and/or install new batteries.
Vehicle does not respond to controls.	1. Transmitter controller battery is drained. Replace the controller battery. 2. Vehicle is out of range. Bring controller closer to the vehicle. 3. Interference from surrounding electrical machinery. Bring to a wide open space.
Vehicle does not drive straight.	1. Adjust the steering dial underneath the front axle, left or right, until the wheels point straight forward.
Vehicle does not move	1. Stop operation, switch off the power and rest your vehicle a few minutes. 2. Check the position of the batteries in the vehicle, they may have been knocked loose during play. 3. Check the channels match on the vehicle and controller.
Vehicle does respond properly	Major reason is out of range. Bring controller closer to the vehicle. If problem still happen, remove the controller batteries and replace with new batteries and restart (ON/OFF) the vehicle.

FR LA FEUILLE D'INSTRUCTIONS DOIT ETRE CONSERVEE CAR ELLE CONTIENT DES INFORMATIONS IMPORTANTES.

Ces instructions de fonctionnement, d'installation et consignes de sécurité font partie intégrante du produit.

IMPORTANT:
Veuillez lire attentivement toutes les "INFORMATIONS AUX CONSOMMATEURS" avant d'utiliser ce jouet.
LA SURVEILLANCE D'UN ADULTE EST NÉCESSAIRE.

Remarque aux adultes : Pour assurer que les enfants jouent en toute sécurité, veuillez lire les instructions d'utilisation et de sécurité fournies dans les INFORMATIONS AUX CONSOMMATEURS avec votre enfant.

--- INFORMATIONS AUX CONSOMMATEURS ---

CONTENU :
2 x Véhicule Avec Pile Rechargeable Intégrée
2 x Telecommande, 4 x Pile AA

CONSEILS DE SÉCURITÉ :
- Les surfaces du jouet peuvent devenir chaudes et causer des brûlures si les pièces électroniques sont mises en contact avec de l'eau. NE FAITES PAS FONCTIONNER ce véhicule à proximité ou dans l'eau, la neige, le sable, l'herbe ou sur des surfaces humides ou boueuses.
- Ne faites jamais fonctionner ce véhicule dans la rue ! Les rues sont pour les vraies voitures !
- Ne tentez pas de prendre le véhicule lorsqu'il est en mouvement.
- Posez toujours la voiture en douceur sur le sol. Ne la jetez jamais.
- Évitez les collisions avec les murs, des objets durs ou des personnes / animaux.
- Veillez à maintenir vos doigts, cheveux et vêtements amples éloignés des roues et des essieux.
- Pour éviter tout fonctionnement accidentel, retirez toutes les piles de la télécommande lorsqu'elle n'est pas utilisée.
- Ne connectez pas ce jouet à d'autres sources d'alimentation.
- N'insérez aucun fil dans les prises électriques.
- Assurez-vous de laisser reposer votre véhicule pendant au moins 5 minutes après 15 minutes de fonctionnement.
- Assurez-vous que le véhicule reste à l'écart des obstacles et des risques de danger pour éviter les blessures et les dommages.

VOTRE NOUVEAU PRODUIT TÉLÉCOMMANDÉ EST CONÇU AVEC UNE BATTERIE RECHARGEABLE.
CHAQUE TÉLÉCOMMANDE FONCTIONNE AVEC 2 PILES DE TYPE AA. LES PILES SONT INCLUSES.

INSTALLATION DES PILES DANS LA TÉLÉCOMMANDE (voir le schéma 2)
Fonctionne avec 2 (deux) piles de type "AA" (fournies)
1. Utilisez un tournevis (non inclus) pour desserrer la vis et ouvrir le couvercle du compartiment des piles.
2. Retirez les piles usagées et mettez-les au rebut (si applicable).
3. Insérez 2 piles de type "AA" dans le compartiment des piles en respectant le sens des polarités (+/-) indiqué à l'intérieur du compartiment.
4. Replacez le couvercle du compartiment des piles et utilisez un tournevis pour resserrer la vis du couvercle.

CARACTÉRISTIQUES:
- Jusqu'à 20 minutes de fonctionnement
- 90 minutes de recharge rapide
- Télécommande toutes fonctions
- Jantes personnalisées et graphiques

INFORMATIONS DE SÉCURITÉ CONCERNANT L'UTILISATION DES PILES (TÉLÉCOMMANDE)
- Ne mélangez pas des piles alcalines avec des piles standard (carbone zinc) ou avec des piles rechargeables (nickel cadmium).
- Retirez les piles de la télécommande si le produit ne sera pas utilisé durant une longue période pour éviter tout risque de fuite des piles.
- Les piles doivent être mises au rebut d'une manière respectueuse de l'environnement. Ne jetez pas les piles (ou les produits contenant des batteries non remplaçables) dans un feu car elles pourraient exploser ou fuir.
- Les piles rechargeables doivent être enlevées du jouet avant d'être rechargées.
- Les piles rechargeables doivent être rechargées par un adulte uniquement.
- Les piles non-rechargeables ne doivent pas être rechargées.
- Ne mélangez pas des piles de types différents, ou des piles neuves et des piles usagées.
- Les piles doivent être insérées dans le sens correct des polarités.
- Les piles usées doivent être retirées du jouet.
- Les bornes d'alimentation ne doivent pas être mises en court-circuit.

ATTENTION : INFORMATIONS DE SÉCURITÉ CONCERNANT L'UTILISATION DES PILES
- Le véhicule comprend une batterie non remplaçable. N'ouvrez pas, ne démontez pas et ne modifiez pas le véhicule d'aucune façon.
- L'adaptateur USB intégré est fixé en permanence au véhicule. Pour protéger votre véhicule, connectez-le uniquement à un port USB certifié.
- La surveillance d'un adulte est nécessaire lors de la charge de ce véhicule.
- Ne chargez ni ne rangez jamais le véhicule sous des températures extrêmement chaudes ou froides (environ 104 ° F / 40 ° C ou en dessous de 14ºF / -10 ° C) ou au-delà de 60 ± 25% d'humidité relative. Ne chargez ni ne laissez pas le jouet à l'intérieur d'une voiture garée sous le soleil.
- Gardez le câble USB fourni dans la boîte du châssis après la charge ou durant le fonctionnement. N'étirez PAS trop le câble et ne le débranchez pas brusquement.
- Rechargez la batterie dans un endroit dégagé. Veillez à ce que la batterie reste éloignée des matériaux inflammables.
- Ne l'exposez pas à la lumière directe du soleil.
- Ne rechargez pas le jouet s'il est chaud. Laissez le jouet refroidir avant de le recharger.
- Ne laissez pas tomber le jouet et ne le soumettez pas à des chocs.
- Ne laissez pas les piles en contact avec de l'eau.
- Lisez attentivement le guide d'instructions et utilisez les piles correctement.
- Dans l'éventualité improbable où se produirait une fuite ou une explosion, utilisez du sable ou un extincteur à poudre pour éteindre les piles.
- Les piles rechargeables doivent être rechargées uniquement sous la surveillance d'un adulte.
- Examinez régulièrement la prise, le boîtier et les autres pièces. En cas de dommage, le produit ne doit pas être utilisé avec le port USB tant que la pièce défectueuse n'a pas été réparée.
- Ce jouet n'est pas conçu pour les enfants de moins de 3 ans.

QUELQUES CONSEILS
- La batterie rechargeable incluse n'est pas chargée avant l'expédition et doit être rechargée avant la première utilisation.
- Lorsque votre véhicule commence à perdre de la puissance, il peut perdre de sa performance ou cela peut causer une perte de contrôle. La batterie devra alors être rechargée. La durée de fonctionnement de votre véhicule peut varier en fonction de votre style de conduite.
- Les interférences radio peuvent causer un fonctionnement anormal du véhicule. Les interférences peuvent être provoquées par d'autres véhicules télécommandés fonctionnant sur la même fréquence, par des câbles électriques, par la proximité de bâtiments ou par le fonctionnement des radios CB. Essayez d'éloigner votre véhicule de ces interférences !
- Pointez l'antenne de la télécommande vers le haut - et non vers le bas vers votre véhicule. Si votre véhicule est trop éloigné, il ne fonctionnera pas correctement.
- Ne rangez pas votre véhicule près d'une source de chaleur ou en plein soleil. Mettez toujours les interrupteurs en position OFF (ARRÊT) et retirez toutes les piles avant de ranger le jouet.

INSTRUCTIONS DE NETTOYAGE
Pour nettoyer le jouet, essuyez les saletés des surfaces du jouet. Essuyez le jouet avec un chiffon humide puis séchez-le. N'IMMERGEZ PAS LE VÉHICULE DANS L'EAU ET NE LE NETTOYEZ PAS AVEC UN NETTOYANT CHIMIQUE. Laissez le jouet sécher complètement.

INSTRUCTIONS DE MISE AU REBUT
- Les piles et les jouets électroniques doivent être recyclés ou éliminés selon les directives locales de recyclage des déchets.
- Contactez les autorités locales responsables de la gestion des déchets pour obtenir des informations concernant le recyclage écologiquement rationnel et l'élimination des piles et des jouets électroniques.

GUIDE DE DÉPANNAGE

PROBLÈME	SOLUTION
Le véhicule ne DÉMARRE pas	1. L'interrupteur d'alimentation est éteint. Assurez-vous de le mettre en marche. 2. Les piles sont installées dans le sens incorrect des polarités. Vérifiez que les piles sont insérées dans le sens correct des polarités + et -. 3. Les piles sont usées. Rechargez les piles ou remplacez-les par des piles neuves.
Le véhicule ne répond pas aux commandes.	1. Les piles de la télécommande sont usées. Remplacez les piles de la télécommande. 2. Le véhicule est hors de portée. Rapprochez la télécommande du véhicule. 3. Des interférences proviennent de machines électriques présentes aux alentours. Faites fonctionner le véhicule dans un grand espace ouvert.
Le véhicule ne roule pas droit.	1. Ajustez le levier d'alignement de direction situé sous l'essieu avant, vers la gauche ou vers la droite, jusqu'à ce que les roues soient droites.
Le véhicule ne bouge pas.	1. Arrêtez de faire fonctionner le véhicule, coupez l'alimentation et laissez votre véhicule reposer quelques minutes. 2. Vérifiez la position des piles dans le véhicule, car elles peuvent avoir subi un choc pendant le jeu. 3. Vérifiez que les canaux du véhicule et de la télécommande correspondent.
Le véhicule ne répond pas correctement aux commandes.	La raison principale est que le véhicule est hors de portée. Rapprochez la télécommande de la voiture. Si le problème persiste, retirez les piles de le télécommande et remplacez-les par des piles neuves puis redémarrez le véhicule (interrupteur ON / OFF).

ES CONSERVE EL FOLLETO DE INSTRUCCIONES, DADO QUE CONTIENE INFORMACIÓN IMPORTANTE.

Estas instrucciones de seguridad, instalación y utilización son una parte integral del producto.

IMPORTANTE:
Lea toda la sección de "INFORMACIÓN AL CONSUMIDOR" antes de operar este vehículo de juguete.
REQUIERE SUPERVISIÓN ADULTA.

Nota a adultos: para garantizar que el niño juega y se divierte de una manera segura, lea todos los consejos y medidas de seguridad en la sección de INFORMACIÓN AL CONSUMIDOR con su hijo.

--- INFORMACIÓN AL CONSUMIDOR ---

CONTENIDO:
2 x Vehículo Con Pila Integrada Recargable
2 x Mando, 4 x Pilas AA

MEDIDAS DE SEGURIDAD:
- Si los componentes electrónicos llegaran a mojarse, la superficie del juguete podría calentarse y causar quemaduras. NO OPERE este vehículo cerca, dentro o a través del agua, la nieve, la arena, la hierba o cualquier otra superficie húmeda o embarrada.
- ¡Nunca juegue con este vehículo en la calle! ¡Las calles son para coches de verdad!
- No coja el vehículo cuando está en movimiento.
- Ponga siempre el coche con cuidado en el suelo. Nunca arroje el coche al suelo.
- Evite colisionar con paredes, objetos duros, personas o animales.
- Mantenga los dedos, el cabello y la ropa holgada alejados de las ruedas y los cubos de la rueda.
- Para evitar el accionamiento accidental, quite todas las pilas del controlador cuando no lo utilice.
- No conecte este juguete con otras fuentes de alimentación.
- No inserte cables eléctricos en las tomas de corriente.
- Deje que el vehículo se enfríe 5 minutos como mínimo cada 15 minutos de uso.
- Manténgase alejado de obstáculos y lugares peligrosos para evitar lesiones y daños.

SU NUEVO VEHÍCULO RC INCORPORA UNA BATERÍA INTERNA RECARGABLE.
CADA CONTROLADOR ESTÁ DISEÑADO PARA FUNCIONAR CON 2 PILAS AA (PILAS INCLUIDAS).

INSTALACIÓN DE LAS PILAS EN EL CONTROLADOR (Ver diagrama 2).
Requiere 2 (dos) pilas "AA" (incluidas)
1. Utilice un destornillador (no incluido) para abrir la tapa del compartimento de las pilas del controlador.
2. Saque las pilas (si las hubiera) y deséchelas apropiadamente.
3. Inserte las 2 pilas "AA" en el sentido de la polaridad (+/-) indicado en el compartimento de las pilas.
4. Vuelva a colocar la tapa del compartimento de las pilas y asegúrela con el destornillador.

CARACTERÍSTICAS:
- Hasta 20 minutos de autonomía
- Carga rápida de 90 minutos
- Vehículo RC de función completa
- Llantas y gráficos personalizables

MEDIDAS DE SEGURIDAD RELACIONADAS CON LAS PILAS (CONTROLADOR)
- No mezcle pilas de diferente tipo, como pilas alcalinas con pilas estándar (carbono-zinc), o pilas recargables (níquel-cadmio).
- Quite las pilas del vehículo RC si no lo va a utilizar por mucho tiempo con el fin de prevenir posibles fugas en las pilas.
- Deseche las pilas de una manera segura. No arroje las pilas, o productos que contengan pilas no reemplazables, en el fuego, dado que pueden explotar o filtrar su contenido.
- Las pilas recargables deben retirarse del juguete antes de cargarlas.
- Las pilas recargables solo deben ser cargadas por personas adultas.
- No se deben recargar pilas no recargables.
- No se deben mezclar pilas de diferente tipo, ni pilas nuevas con usadas.
- Las pilas deben insertarse en el sentido correcto de la polaridad.
- Las pilas gastadas deben retirarse del juguete.
- No se deben cortocircuitar los terminales de corriente.

ATENCIÓN: MEDIDAS DE SEGURIDAD ACERCA DE LA BATERÍA INTERNA
- El vehículo incluye una batería no reemplazable. No abra, desarme o modifique el vehículo en modo alguno.
- El adaptador USB está conectado de manera permanente al vehículo. Para proteger su vehículo, conéctelo únicamente a un puerto USB certificado.
- La recarga del vehículo requiere supervisión adulta.
- Nunca cargue o guarde el vehículo a temperaturas extremas de frío o calor (por encima de los 104 ºF/40 ºC o por debajo de los 14 ºF/-10 ºC), o con una humedad relativa superior a 60±25%. No cargue o guarde el vehículo de juguete dentro de un coche aparcado bajo el sol.
- Guarde el cable USB en la caja del interior del chasis después de cargar el vehículo, o cuando juegue con él. NO sobreextienda el cable ni lo desconecte.
- Cargue la batería en un lugar aislado. Manténgala alejada de materiales inflamables.
- No la deje expuesta a la luz directa del sol.
- No recargue el juguete si está caliente. Deje que se enfríe antes de recargarlo.
- No deje que se caiga o sufra fuertes impactos.
- No permita que las pilas se mojen.
- Lea el manual de instrucciones detenidamente y utilice las pilas correctamente.
- En el caso improbable de que se produzca una fuga o una explosión, utilice arena, o un extinguidor químico, para sofocar la batería.
- Las pilas recargables solo deben recargarse bajo supervisión adulta.
- Realice comprobaciones periódicas en busca de daños en el conector, el chasis y otras partes. En caso de sufrir algún daño, el juguete no debe conectarse a un puerto USB hasta que el daño haya sido subsanado.
- Este juguete no está destinado a niños menores de 3 años.

CONSEJOS BREVES
- La batería recargable que se incluye con el producto no ha sido recargada antes de su envío y debe cargarse antes de usare por primera vez.
- El vehículo podría perder funcionalidad o rendimiento cuando le queda poca energía; será el momento de recargar las pilas. La autonomía del vehículo depende del estilo de conducción.
- Las interferencias de radio pueden causar un funcionamiento anómalo de su vehículo. Las interferencias pueden estar originadas por cables eléctricos, edificios grandes, radios CB, o por otros vehículos RC que estén funcionando en la misma frecuencia. ¡Procure mantenerse alejado de estos!
- Apunte la antena del controlador hacia arriba, no hacia el vehículo. Si su vehículo se aleja demasiado, no responderá bien a las acciones del controlador.
- No guarde el vehículo cerca de una fuente de calor o bajo la luz directa del sol. Apague siempre el vehículo cuando no juegue con él.

LIMPIEZA
Pase un paño seco por el juguete para limpiarlo. Limpie el juguete con un paño húmedo y séquelo con un trapo a continuación. NO SUMERJA EL VEHÍCULO EN EL AGUA y NO LO LIMPIE CON PRODUCTOS QUÍMICOS. Deje que el juguete se seque del todo.

ELIMINACIÓN
- Las pilas y los juguetes electrónicos deben reciclarse o desecharse siguiendo las directrices de los servicios locales encargados de la gestión de residuos.
- Póngase en contacto con los servicios de gestión de residuos para obtener información acerca del procedimiento a seguir para desechar y reciclar las pilas y los juguetes electrónicos de una manera respetuosa con el medioambiente.

RESOLUCIÓN DE PROBLEMAS

PROBLEMA	SOLUCIÓN
El vehículo no se pone en marcha.	1. Está apagado. Enciéndalo. 2. Las pilas están instaladas en la polaridad incorrecta. Observe las marcas "+" y "-" para asegurarse de que están instaladas en el sentido correcto. 3. Las pilas están gastadas. Cambie las pilas o instale pilas nuevas.
El vehículo no responde a las acciones del controlador.	1. Las pilas del controlador están gastadas. Reemplace las pilas del controlador. 2. El vehículo está fuera del radio de alcance. Acerque el controlador al vehículo. 3. Interferencias de dispositivos eléctricos en el entorno cercano. Lleve el vehículo hasta un espacio abierto y despejado.
El vehículo no avanza en línea recta.	1. Mueva la palanca de alienación de la dirección situada debajo del eje frontal hacia la izquierda o la derecha hasta enderezar la dirección de las ruedas.
El vehículo no se mueve.	1. Deje de operar el vehículo, apáguelo y deje que se enfríe unos minutos. 2. Compruebe que las pilas del vehículo están posicionadas correctamente, ya que podrían haber perdido contacto durante la conducción. 3. Compruebe que los canales del vehículo y el controlador coinciden.
El vehículo no responde bien.	Una de las principales causas de que el vehículo no funcione bien es que esté fuera del radio de alcance. Acerque el controlador al vehículo. Si el problema persiste, cambie las pilas del controlador por otras nuevas y reinicie (ON/OFF) el vehículo.

NL BEWAAR DE GEBRUIKSAANWIJZING, DEZE BEVAT BELANGRIJKE INFORMATIE

Deze gebruiks-, installatie en veiligheidsinstructies zijn een onderdeel van het product.

BELANGRIJK:
Lees de volledige "KLANTENINFORMATIE" door voordat u dit speelgoedvoertuig gebruikt.
TOEZICHT DOOR EEN VOLWASSENE IS VEREIST.

Mededeling voor volwassenen: Om ervoor te zorgen dat het spel van het kind zowel veilig als plezierig is, neem alle gebruiksinstructies en veiligheidsadviezen die in de sectie KLANTENINFORMATIE zijn vermeld samen met uw kind door.

--- KLANTENINFORMATIE ---

INHOUD VAN DE VERPAKKING:
2 x Voertuig Met Ingebouwde Oplaadbare Batterij
2 x Controller, 4 x AA Batterijen

VEILIGHEIDSTIPS:
- De buitenkant van het speelgoed kan warm worden en brandwonden veroorzaken als de elektronica nat wordt. GEBRUIK dit voertuig NIET nabij/in/door water, sneeuw, zand, gras en een natte of modderige ondergrond.
- Speel nooit op de openbare weg met dit voertuig! De openbare weg is voor echte auto's!
- Pak het voertuig niet op wanneer het in beweging is.
- Plaats de auto voorzichtig op de vloer met de hand. Gooi de auto nooit op de vloer.
- Voorkom een botsing met muren, harde voorwerpen of mensen/dieren.
- Houd vingers, haar en losse kleding uit de buurt van de banden en wielnaven.
- Haal alle batterijen uit de controller wanneer niet in gebruik om een toevallige werking te voorkomen.
- Sluit dit speelgoed niet op een andere voeding aan.
- Steek geen draden in de elektrische aansluitpunten.
- Na elke werking van 15 minuten, laat uw voertuig 5 minuten rusten.
- Blijf uit de buurt van obstakels en mogelijke gevaren om letsel en schade te voorkomen.

UW NIEUWE AFSTANDSBEDIENING IS VOORZIEN VAN EEN GEINTEGREERDE OPLAADBARE BATTERIJ.
ELKE CONTROLLER IS ONTWORPEN OM TE WERKEN MET 2 AA BATTERIJEN (MEEGELEVERD).

DE BATTERIJEN IN DE CONTROLLER INSTALLEREN (Zie figuur 1)
Werkt op 2 (twee) "AA" batterijen (meegeleverd)
1. Verwijder het batterijdeksel met behulp van een schroevendraaier (niet meegeleverd).
2. Verwijder de gebruikte batterijen (indien aanwezig) en gooi ze op een juiste manier weg.
3. Installeer de "AA" batterijen volgens de juiste polariteit (+/-), zoals aangegeven in het batterijvak.
4. Plaats het batterijdeksel terug en maak vast met behulp van een schroevendraaier.

EIGENSCHAPPEN:
- Speelduur tot 20 minuten
- Laadt in slechts 90 minuten op
- Volledig functionele afstandsbediening
- Exclusieve velgen en grafische voorstellingen

VEILIGHEIDSINFORMATIE OVER BATTERIJEN (CONTROLLER)
- Meng geen alkaline, standaard (koolstof-zink) of oplaadbare (nikkel-cadmium) batterijen.
- Verwijder de batterijen uit de afstandsbediening als deze gedurende een lange periode niet gebruikt zal worden om mogelijke lekkage van de batterijen te voorkomen.
- Gooi batterijen op een veilige manier weg. Gooi geen batterijen (of producten met niet vervangbare batterijen) in vuur want deze kunnen ontploffen of lekken.
- Haal oplaadbare batterijen uit het speelgoed voordat u ze oplaadt.
- Oplaadbare batterijen mogen alleen door een volwassene worden opgeladen.
- Laad wegwerpbatterijen nooit opnieuw op.
- Meng geen verschillende soorten batterijen of oude met nieuwe batterijen.
- Plaats de batterijen volgens de juiste polariteit.
- Verwijder verbruikte batterijen uit het speelgoed.
- De aansluitklemmen mogen niet worden kortgesloten.

OPGELET: VEILIGHEIDSINFORMATIE OVER GEINTEGREERDE BATTERIJEN
- Het voertuig bevat een niet vervangbare batterij. Open, wijzig of haal het voertuig niet uit elkaar.
- De ingebouwde USB-adapter is permanent aan het voertuig bevestigd. Om uw voertuig te beschermen, verbind alleen met een gecertificeerde USB-poort.
- Toezicht door een volwassene is vereist tijdens het opladen van het voertuig.
- Laad of berg het voertuig niet op in een ruimte met een zeer koude of warme temperatuur (boven 104ºF/40ºC of onder 14ºF/-10ºC) of een relatieve vochtigheid hoger dan 60±25%. Laad of berg het voertuig niet op in een geparkeerde auto die in de zon staat.
- Na het laden of voor het spelen, berg de USB-kabel op in het vak dat in de carrosserie is voorzien. De kabel NIET langer maken of afhalen.
- Laad de batterij in een geïsoleerde ruimte op. Houd de batterij uit de buurt van brandbare materialen.
- Stel niet bloot aan direct zonlicht.
- Laad het speelgoed niet op als het warm is. Laat het eerst afkoelen alvorens op te laden.
- Laat de batterijen niet vallen en onderwerp deze niet aan hevige schokken.
- Zorg dat de batterijen niet nat worden.
- Lees de gebruiksaanwijzing aandachtig door en gebruik de batterijen op een correcte manier.
- In het onwaarschijnlijk geval van lekkage of ontploffing gebruik zand of een chemische brandblusapparaat voor de batterij.
- Oplaadbare batterijen mogen alleen onder toezicht van een volwassene worden opgeladen.
- Controleer de stekker, behuizing en andere onderdelen regelmatig op schade. In geval van schade, gebruik het speelgoed niet met de USB-poort totdat de schade gerepareerd is.
- Dit speelgoed is niet geschikt voor kinderen jonger dan 3 jaar.

SNELLE TIPS
- De meegeleverde oplaadbare batterij is voor verzending niet opgeladen en dient aldus voor ingebruikname te worden opgeladen.
- Als uw voertuig aan vermogen verliest, is het mogelijk dat de functies of prestaties afnemen. Laad in dit geval de batterijen op. De werkingstijd van uw voertuig is afhankelijk van uw rijstijl.
- Radiostoring kan de rijprestaties van uw voertuig beïnvloeden. Storing kan worden veroorzaakt door andere radiobestuurde voertuigen die dezelfde frequentie gebruiken, elektrische bedrading, grote gebouwen of CB-radio's. Probeer om uit de buurt van deze voorwerpen te blijven!
- Richt de antenne van uw zender naar boven en niet in de richting van uw voertuig. Uw voertuig werkt niet naar behoren als deze zich te ver van de zender bevindt.
- Berg uw voertuig niet in de buurt van een warmtebron of in direct zonlicht op. Stel de schakelaar altijd op de positie 'off' (uit) in wanneer u niet speelt.

REINIGING
Verwijder eventueel vuil van het speelgoed met behulp van een doek. Veeg het speelgoed schoon met een vochtige doek. Veeg vervolgens droog. NIET IN WATER DOMPELEN en HET VOERTUIG NIET MET EEN CHEMISCH MIDDEL REINIGEN. Laat het speelgoed volledig drogen.

VERWIJDERING
- Recycle of gooi uw batterijen en elektronisch speelgoed weg volgens de richtlijnen inzake afvalverwijdering van uw gemeente.
- Neem contact op met uw gemeente voor informatie over de juiste manier van recycling en verwijdering van batterijen en elektronisch speelgoed.

PROBLEEMOPLOSSING

PROBLEEM	OPLOSSING
Voertuig START niet.	1. De aan/uit-schakelaar is op 'off' (uit) ingesteld. Stel deze in op 'on' (aan). 2. Batterijen zijn volgens de verkeerde polariteit geplaatst. Controleer het + en – teken om te controleren of de batterijen juist zijn geplaatst. 3. Batterijen zijn leeg. Laad de batterijen op en/of installeer nieuwe batterijen.
Voertuig reageert niet op de controller.	1. De batterijen van de zender zijn leeg. Vervang de batterijen in de controller. 2. Voertuig is buiten bereik. Breng controller dichter bij het voertuig. 3. Storing door elektrische apparatuur die zich in de buurt bevindt. Breng speelgoed naar een grote, open ruimte.
Voertuig rijdt niet recht.	1. Pas de stuurschijf onderaan de vooras naar links of rechts aan totdat de wielen volledig naar voren zijn gericht.
Voertuig beweegt niet.	1. Stop met spelen, stel de schakelaar in op 'off' (uit) en laat het voertuig enkele minuten rusten. 2. Controleer de positie van de batterijen in het voertuig, deze kunnen tijdens het spelen los zijn gekomen. 3. Controleer of het kanaal op het voertuig en de controleer met elkaar overeenstemmen.
Voertuig reageert verkeerd.	Het voertuig is buiten bereik. Breng controller dichter bij het voertuig. Als het probleem zich nog voordoet, haal de batterijen uit de controller, vervang door nieuwe batterijen en schakel het voertuig opnieuw in.